Raccords bout à bout

coude 90°

cod. 20.10 PE 100

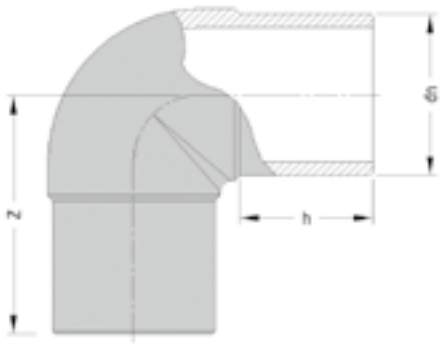

dn	dimensions h	dimensions Z	poids SDR 17 PN 10	poids SDR 11 PN 16	poids SDR 7,4 PN 25
20	49	75		28	
25	53	80		37	
32	59	89		53	65
40	59	85		75	100
50	60	89		120	175
63	68	103		225	295
75	75	130		390	540
90	84	147	450	640	880
110	86	160	750	1040	1440
125	89	159	915	1310	1800
140	94	172	1250	1795	2500
160	115	225	2155	3000	4100
180	121	235	2675	3985	
200	127	252	3335	5050	
225	138	274	5600	7620	
250	143	300	7400	10350	
280			●	●	
315	180	392	14550	20300	
355			●	●	
400			●	●	
500			●	●	

● en demande coude moulé

- **Moulé avec long extrémité**
- **Compatibilité soudure bout à bout: garanti avec même épaisseur et PE differentes**
- **Compatibilité soudure électrofusion: garanti avec épaisseurs et PE differentes**
- **Soudure bout à bout déconseillée pour diam. <63 mm**

coude 45°

cod. 20.15 PE 100

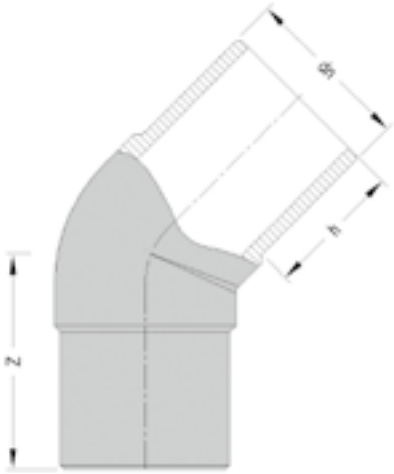

d_n	dimensions h	dimensions Z	poids SDR 17 PN 10	poids SDR 11 PN 16	poids SDR 7,4 PN 25
32	50	64		40	50
40	59	71		62	100
50	60	74		102	150
63	68	85		185	255
75	73	92		280	400
90	83	106	340	465	640
110	84	112	495	705	1000
125	89	125	740	1040	1500
140	95	128	870	1375	1950
160	100	142	1365	1990	2800
180	125	183	2300	3355	
200	131	197	3070	4385	
225	134	213	4360	6110	
250	142	232	5750	8140	
280			●	●	
315	210	318	11980	17000	
355			●	●	
400			●	●	
500			●	●	

● en demande coude moulé

- **Moulé avec long extrémité**
- **Compatibilité soudure bout à bout: garanti avec même épaisseur et PE differentes**
- **Compatibilité soudure électrofusion: garanti avec épaisseurs et PE differentes**
- **Soudure bout à bout déconseillée pour diam. <63 mm**

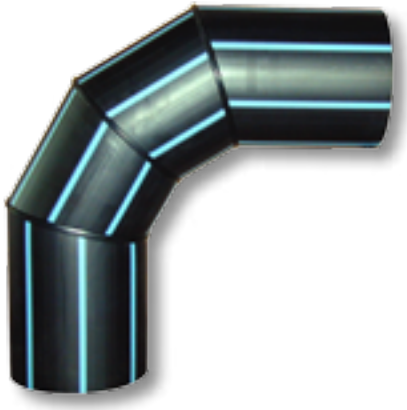

coude 90° à segments

cod. 20.12 PE 100

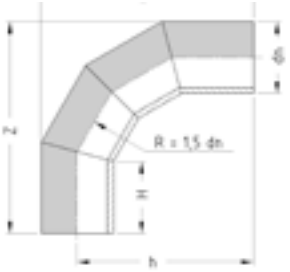

dn	dimensions h	Z	h	R	poids SDR 17 PN 10	SDR 11 PN 16
280	200	637	497	420	12100	18600
355	300	913	737	533	31200	45900
400	300	992	792	600	45100	66600
450	300	1079	854	675	60700	89600
500	300	1166	916	750	75000	110600
560	350	1319	1039	840	110500	163000
630	350	1441	1126	945	147000	217000

coude 45° à segments

cod. 20.17 PE 100

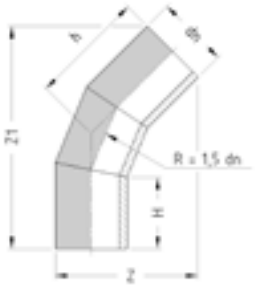

dn	dimensions h	Z	Z_1	h	R	poids SDR 17 PN 10	SDR 11 PN 16
280	220	487	697	350	420	8200	12600
355	300	621	893	449	533	21640	31820
400	300	674	944	470	600	28470	42060
450	300	731	996	490	675	37860	55890
500	300	788	1048	510	750	48540	71570
560	350	892	1197	585	840	70770	104320
630	350	973	1273	615	945	92430	136320

- **En demande coudes 90° et 45° à segments SDR 7,4**
- **Un facteur de détimbrage (déclassement) de 0,8 est appliqué sur le PN indiqué (du tube) pression de service admissible = PN x 0,8**

te 90°

cod. 20.20 PE 100

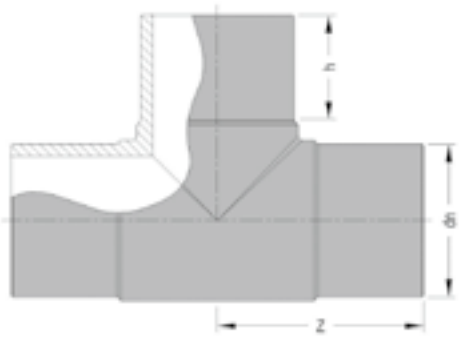

d_n	dimensions h	dimensions Z	poids SDR 17 PN 10	poids SDR 11 PN 16	poids SDR 7,4 PN 25
20	59	80		45	
25	60	76		50	
32	60	82		85	100
40	59	84		105	150
50	60	89		165	245
63	67	103		310	455
75	74	126		540	750
90	80	135	580	850	1170
110	95	162	965	1480	2115
125	90	160	1315	1895	2650
140	95	174	1790	2555	3500
160	106	200	2630	3765	5150
180	124	243	4140	5840	
200	130	259	5150	7485	
225	136	282	7250	9700	
250	142	307	10080	13870	
280			●	●	
315	178	388	19800	27650	
355			●	●	
400			●	●	
500			●	●	

● en demande te moulé ou en segments

- **Moulé avec long extrémité**
- **Compatibilité soudure bout à bout: garanti avec même épaisseur et PE differentes**
- **Compatibilité soudure électrofusion: garanti avec épaisseurs et PE differentes**
- **Soudure bout à bout déconseillée pour diam. <63 mm**

te 90° reduit moulé

cod. 20.21 PE 100

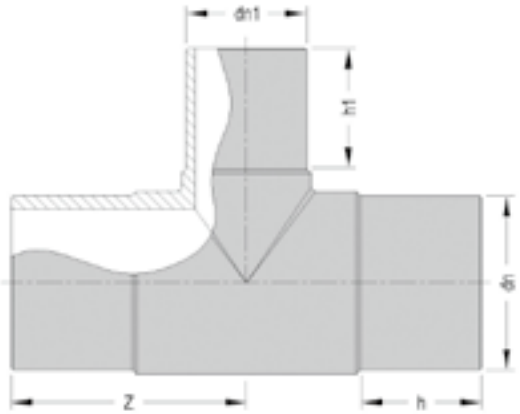

		dimensions			poids	
					SDR 17	SDR 11
d_n	d_{n1}	h	h_1	Z	PN 10	PN 16
90	63	90	74	147		830
110	63	88	62	158		1330
110	90	95	89	162		1375
125	90	100	85	179		1790
125	110	100	95	179		1920
160	90	111	84	212	2850	3540
160	110	111	93	212	2960	3680

- **Moulé avec long extrémité**
- **Autres diamètres assemblés avec reduction soudée bout à bout sur la dérivation**
- **En alternative électrosoudable: prise de branchement (cod. 21.20)**
- **Pour le te 90° reduit assemblé: temps de livraison à accorder en relation aux quantité**

collet

cod. 20.30 PE 100

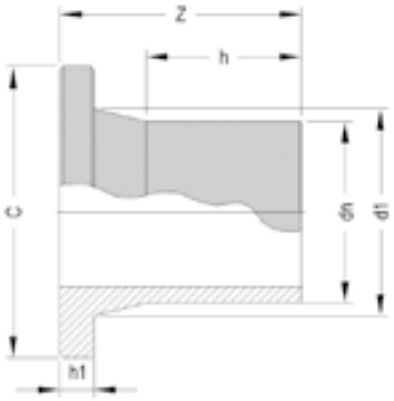

d_n	dimensions											poids		
	h			h_1			Z			d_1	C	SDR 17	SDR 11	SDR 7,4
	SDR17	SDR11	SDR7,4	SDR17	SDR11	SDR7,4	SDR17	SDR11	SDR7,4			PN 10	PN 16	PN 25
20	--	--	45	--	--	7	--	--	67	27	45			25
25	--	48	50	--	9	10	--	75	75	33	58		40	35
32	--	68	69	--	10	11	--	96	95	40	68		60	50
40	63	62	69	11	11	12	87	87	94	50	78	70	80	100
50	62	61	66	12	12	13	88	95	94	61	88	95	90	150
63	66	86	65	14	14	16	98	120	96	75	102	145	200	245★
75	74	94	68	16	16	18	116	130	109	89	122	250	300	365★
90	98	97	81	17	17	20	140	140	121	105	138	360	460	570★
110	112	112	87	18	18	21	155	153	128	125	158	550	670	875★
125	93	122	107	18	25	28	131	167	161	132	158	505	860	1225★
140	104	108	105	18	25	29	154	156	159	155	187	750	1140	1650★
160	109	106	104	18	30	29	156	159	160	175	212	1035	1520	2060★
180	118	145	114	20	30	36	169	196	175	180	212	1140	1920	2400★
200	116	112	112	24	32	36	181	182	188	232	268	2120	3000	3830★
225	125	152	143	24	32	36	190	219	209	235	268	2130	3625	4500
250	134	133	123	25	35	40	205	205	203	285	320	3370	4695	6200
280	155	166	164	26	36	40	221	235	234	291	320	3680	5650	7300
315	202	205	143	25	35	45	267	275	228	335	370	5300★	9200★	9800
355												●	●	
400	230	230	--	38	48	--	308	310	--	427	482	10200★	15150★	
450	220	220		46	60		326	340				18200	25700	
500	234	234		46	60		330	344				18800	27800	
560	260	260		50	60		370	380				●	●	
630	270	270		50	65		360	375				28700	43600	

● en demande
★ collet complet avec joint en NBR

- **Moulé avec long extrémité**
- **Compatibilité soudure bout à bout: garanti avec même épaisseur et PE differentes**
- **Compatibilité soudure électrofusion: garanti avec épaisseurs et PE differentes**
- **Soudure bout à bout déconseillée pour diam. <63 mm**

réduction

cod. 20.50 PE 100

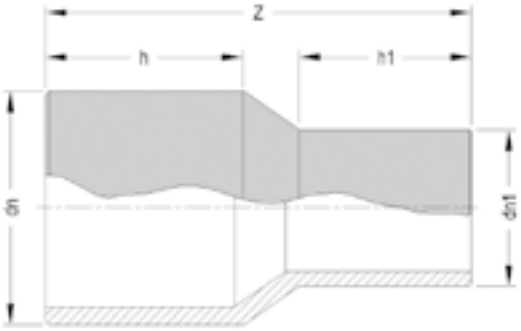

		dimensions			poids		
					SDR 17	SDR 11	SDR 7,4
d_n	d_{n1}	h	h_1	Z	PN 10	PN 16	PN 25
25x	20	49	50	113		25	25
32x	20	55	52	124		30	
x	25	61	59	130		35	35
40x	20	59	52	130		40	
x	25	59	54	128		45	
x	32	61	48	125	40	45	70
50x	25	60	50	135		60	80
x	32	60	47	134		65	90
x	40	60	62	134	50	75	110
63x	25	64	57	140		90	
x	32	64	63	143	70	100	130
x	40	68	52	139	80	105	150
x	50	63	57	132	80	115	150
75x	40	72	60	147	100	160	230
x	50	72	59	153	110	165	240
x	63	73	67	154	150	195	280
90x	50	82	61	162	180	260	345
x	63	80	68	169	190	280	400
x	75	83	71	164	205	305	445
110x	50	88	57	177	270	390	
x	63	87	69	188	285	410	555
x	75	85	72	173	285	425	620
x	90	86	81	181	330	485	690
125x	63	96	68	199		580	
x	75	95	78	191	400	610	790
x	90	96	81	191	430	625	855
x	110	96	84	192	460	720	985

d_n	d_{n1}	dimensions h	h_1	Z	poids SDR 17 PN 10	SDR 11 PN 16	SDR 7,4 PN 25
140x	90	95	80	205	555	815	1145
x	110	94	83	193	560	820	1215
x	125	95	89	198	590	970	1380
160x	90	101	82	221	705	1105	
x	110	101	103	270	950	--	--
x	110	101	86	218	--	1160	1565
x	125	101	91	208	735	1155	1645
x	140	101	92	206	835	1235	1780
180x	125	107	88	220	1040	1515	
x	140	105	96	221	1050	1610	
x	140	130	100	245			2300
x	160	107	101	224	1165	1725	
x	160	130	103	245			2700
200x	140	115	95	231	1330	1950	
x	140	123	100	251			3100
x	160	116	101	252	1430	2200	
x	160	131	99	250			3100
x	180	117	109	236	1200	2300	
x	180	126	113	251			3100
225x	90	121	89	298	1800		
x	125	131	100	288	1900		
x	160	133	120	292	2040	3085	
x	160	159	98	290			4100
x	180	132	125	285	2100	3010	
x	200	132	130	277	2380	3465	
250x	160	161	88	294	2900	4000	
x	180	138	124	304	2700	3950	
x	200	140	130	301	2750	4420	
x	225	137	134	296	2855	4150	
280x	200	172	123	340	3800	5500	
x	225	168	138	334	4200	6000	
x	250	158	148	322	4300	6200	
315x	200	174	124	357	5400	8200	
x	225	173	138	389	5450	8070	
x	250	173	150	381	5500	7600	
x	280	164	164	346	5400	8500	
355x	225				●	●	
x	250				●	●	
x	280				●	●	
x	315				●	●	
400x	280				●	●	
x	315				●	●	
x	355				●	●	

● en demande

- **Moulé avec long extrémité**
- **Compatibilité soudure bout à bout: garanti avec même épaisseur et PE differentes**
- **Compatibilité soudure électrofusion: garanti avec épaisseurs et PE differentes**
- **Soudure bout à bout déconseillée pour diam. <63 mm**

bouchon

cod. 20.35 PE 100

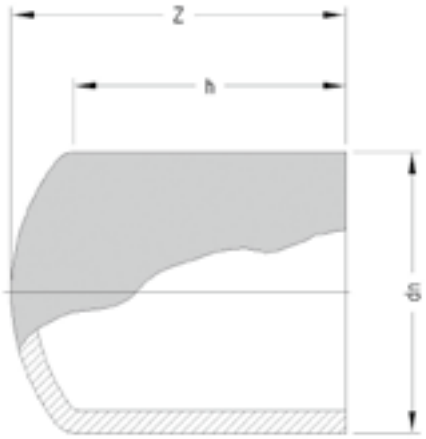

	dimensions		poids		
			SDR 17	SDR 11	SDR 7,4
d_n	h	Z	PN 10	PN 16	PN 25
20	54	59			10
25	60	68		15	17
32	53	59		20	25
40	57	68	25	30	40
50	61	74	50	50	70
63	64	80	65	85	115
75	74	89	90	150	200
90	82	100	165	230	340
110	91	118	265	395	600
125	102	122	350	570	790
140	103	125	450	780	1150
160	101	134	665	950	1420
180	114	150	970	1450	
200	119	163	1310	1890	
225	124	180	1740	2660	
250	132	179	2275	3355	
280			●	●	
315	175	298	5060	7540	

● en demande

- **Moulé avec long extrémité**
- **Compatibilité soudure bout à bout: garanti avec même épaisseur et PE differentes**
- **Compatibilité soudure électrofusion: garanti avec épaisseurs et PE differentes**
- **Soudure bout à bout déconseillée pour diam. <63 mm**

Raccords de transition

raccord métallo/plastique

cod. 20.60 PE 100

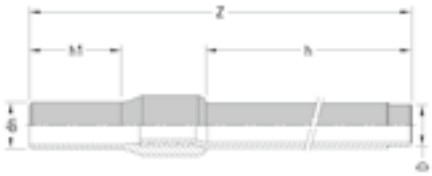

d_n	D	diamètre extérieur acier	épaisseur acier	dimensions h	dimensions h_1	dimensions Z	poids SDR 11 - PN 16 GALVANISÉ	poids SDR 11 - PN 16 GALVANISÉ REVÊTU
25	3/4”	26,9	2,6	300	97	495	635	640
32	1”	33,7	3,2	300	103	499	945	1005
40	1” 1/4	42,4	3,2	300	106	508	1220	1290
50	1” 1/2	48,3	3,2	300	117	516	1430	1545
63	2”	60,3	3,6	300	135	545	2120	2270
75	2” 1/2	76,1	3,6	300	165	580	2900	3080
90	3”	88,9	4,0	305	162	590	3450	3860
110	4”	114,3	4,5	300	203	635	5650	5980
125	4”	114,3	4,5	300	205	630	5950	6180

Spécifier CLAIREMENT la version demandée

20.60A	raccord met/PE galvanisé
20.60F	raccord met/PE galvanisé taraudé
20.60H	raccord met/PE galvanisé revêtu taraudé

- **Ne pas écourter la part en acier pour eviter déformations de l’éxtremité en PE suite le surchauffage**
- **Homologé pour installation gaz et eau**
- **Tube en acier selon UNI EN 10208-1 et galvanisation selon UNI EN 10240 A.1 (« tube galvanisé sans plomb »)**
- **Raccord certifié selon UNI 9736**
- **Avec filet et interré → puisard d’inspection!**
- **En demande tube type galvanisé revêtu pour soudure**
- **Soudure bout à bout déconseillée pour diam. <63 mm**

raccord métallo/plastique

cod. 20.65 PE 100

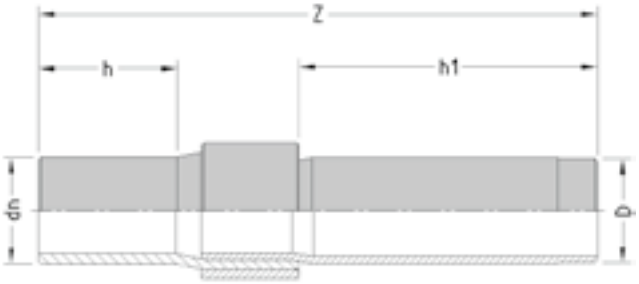

d_n	D	diamètre extérieur acier	épaisseur acier	dimensions h	dimensions h_1	dimensions Z	poids SDR 11 PN 16
140	5”	139,7	4,8	160	310	580	7200
160	5”	139,7	4,8	250	310	690	●
160	6”	168,3	4,8	160	310	600	10500
180	6”	168,3	4,8	160	310	600	10700
200	6”	168,3	4,8	310	310	785	●
200	8”	219,1	6,4	150	310	620	16500
225	8”	219,1	6,4	130	310	600	18500
250	8”	219,1	6,4	310	310	790	●
250	10”	279,0	5,6	140	310	630	24100
280	10”	273,0	5,6	310	310	800	●
315	10”	273,0	5,6	310	310	820	●
315	12”	323,9	5,9	310	310	920	●

● en demande

- **Utilisable pour distribution de combustibles gazeux, eau et applications industrielles**
- **Homologé pour installation gaz et eau**
- **Tube en acier selon UNI EN 10208-1 ou API 5L gr. B et galvanisation selon UNI EN 10240 A.1 (« tube galvanisé sans plomb »)**

raccord allongé métallo/plastico taraudé

cod. 20.61 PE 100

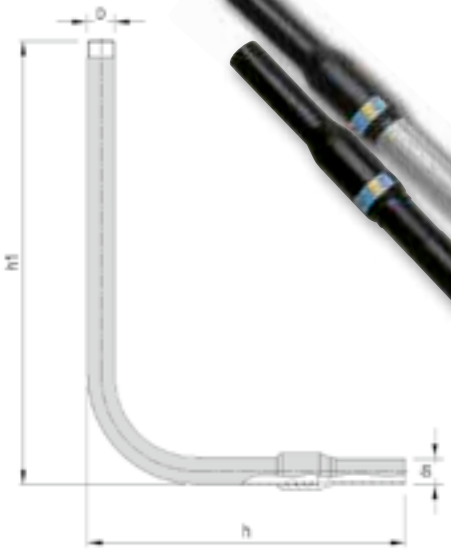

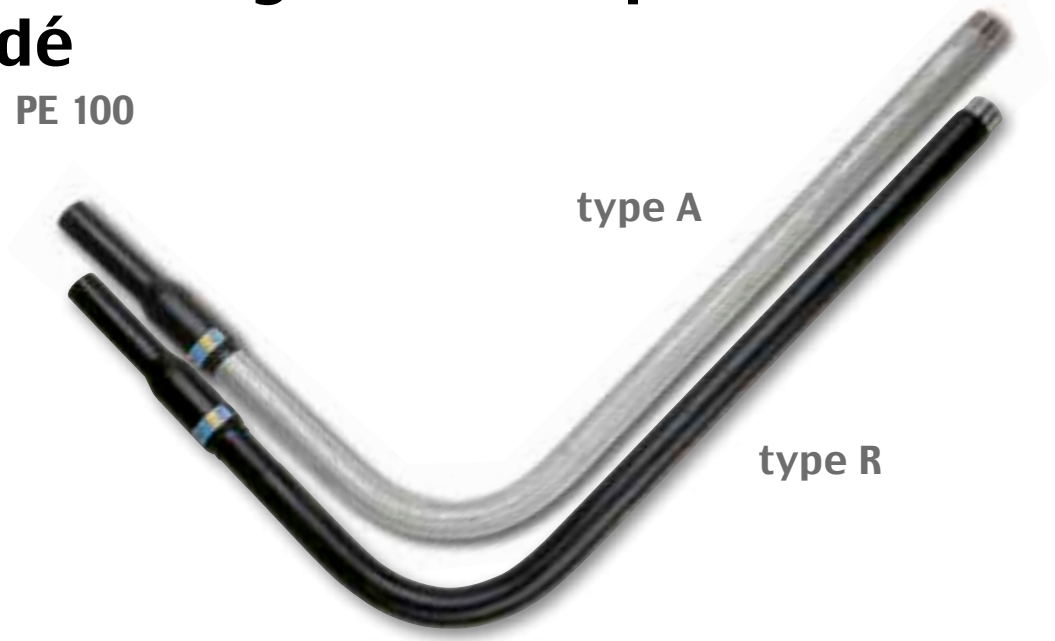

d_n	D	diamètre extérieur acier	épaisseur acier	dimensions h	dimensions h_1	poids SDR 11 - PN 16 GALVANISÉ	poids SDR 11 - PN 16 GALVANISÉ REVÊTU
25	3/4”	26,9	2,6	640	700	1720	2020
32	1”	33,7	3,2	650	700	2750	2900
40	1” 1/4	42,4	3,2	680	700	3120	3500
50	1” 1/2	48,3	3,2	700	700	3850	4450
63	2”	60,3	3,6	780	700	5800	6150

Spécifier CLAIREMENT la version demandée

20.61A	raccord metallo/PE galvanisé
20.61R	raccord metallo/PE galvanisé revêtu

- Tube en acier selon UNI EN 10208-1 et galvanisation selon UNI EN 10240 A.1 (« tube galvanisé sans plomb »)
- Homologé pour installation gaz et eau
- Soudure bout à bout déconseillée
- Pour installations de combustibles gazeux selon la norme UNI 7129-1
- En demande type pour soudure
- Raccord certifié selon UNI 9736

raccord cuivre/PE

cod. 20.62 PE 100

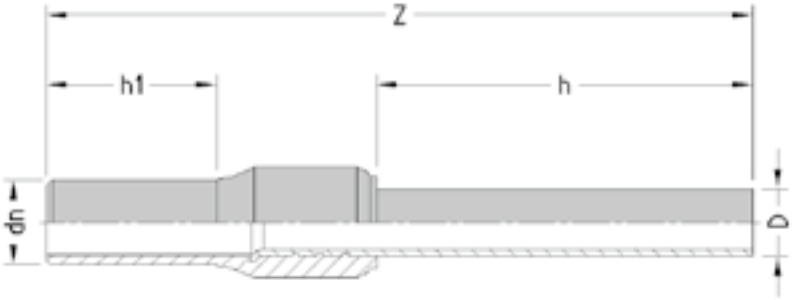

d_n	D	cuivre épaisseur	dimensions h	h_1	Z	poids SDR 11 PN 16
25	18	1,5	300	97	495	335
25	22	1,5	300	97	495	375
32	22	1,5	300	103	500	425
32	28	1,5	300	103	500	490

- Tube cuivre selon la norme UNI EN 1057
- Homologé pour installation gaz et eau
- Soudure bout à bout déconseillée
- Pour installations de combustibles gazeux selon la norme UNI 7129-1

manchon électrosoudable de transition

avec insert en laiton nickelé

cod. 21.61 PE 100

cod. 21.62 PE 100

diam. d_n	SOUDABILITÉ sur tube/raccord							
	SDR 17		SDR 11		SDR 9		SDR 7,4	
	PE 80	PE 100	PE 80	PE 100	PE 80	PE 100	PE 80	PE 100
20			● ▲	● ▲	● ▲	● ▲	●	●
25			● ▲	● ▲	●	●	●	●
32	● ▲	● ▲	●	●	●	●	●	●
40	● ▲	● ▲	●	●	●	●	●	●
50	●	●	●	●	●	●	●	●
63	●	●	●	●	●	●	●	●
75	●	●	●	●	●	●	●	●
90	●	●	●	●	●	●	●	●
110	●	●	●	●	●	●	●	●

● soudable seulement avec soudeuses monovalentes Serie Euro
▲ épaisseur minimal soudable 3 mm

- **Pendant le vissage, retenir l'hexagone métallique pour éviter efforts et/ou tensions sur la part en PE**
- **Homologé pour installation gaz et eau**
- **Ne pas enlever l'insert**
- **Inspection pour application de combustible gazeux est requis**

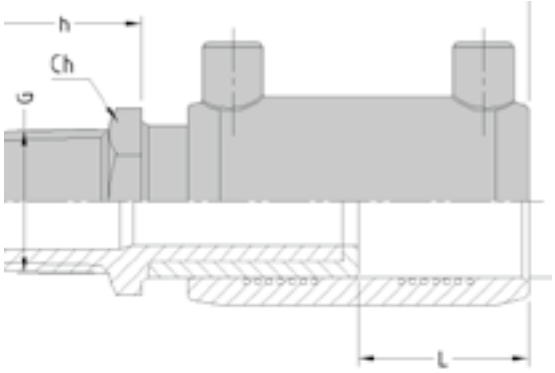

		dimensions				poids
						cod. 21.61 MÂLE
d_n	G	L	h	Z	C_h	SDR 7,4 - PN 25
20	1/2”	33	20	96	22	125
25	3/4”	33	21	97	27	160
32	1”	38	26	111	34	230
40	1” 1/4	44	29	124	42	410
50	1” 1/2	49	33	139	52	600
63	2”	54	37	158	65	950
75	2” 1/2	60	43	173	86	1400
90	3”	65	46	190	97	2000
110	4”	70	52	204	125	2980

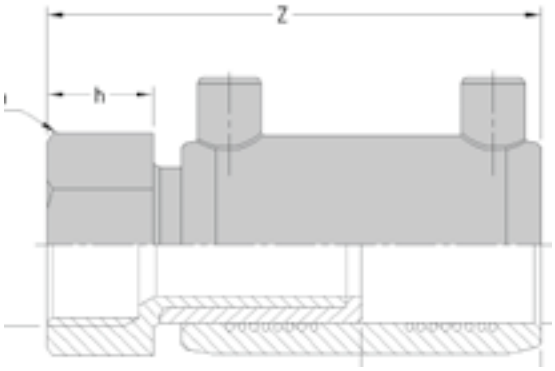

		dimensions				poids
						cod. 21.62 FEMELLE
d_n	G	L	h	Z	C_h	SDR 7,4 - PN 25
20	1/2”	33	18	94	27	120
25	3/4”	33	20	96	34	160
32	1”	38	22	107	40	275
40	1” 1/4	44	27	122	50	550
50	1” 1/2	49	27	133	55	790
63	2”	54	33	154	67	950
75	2” 1/2	60	39	169	86	1440
90	3”	65	42	186	97	1940
110	4”	70	48	200	125	3050

insert de transition en laiton/PE

en laiton nickelé

cod. 21.77 PE 100

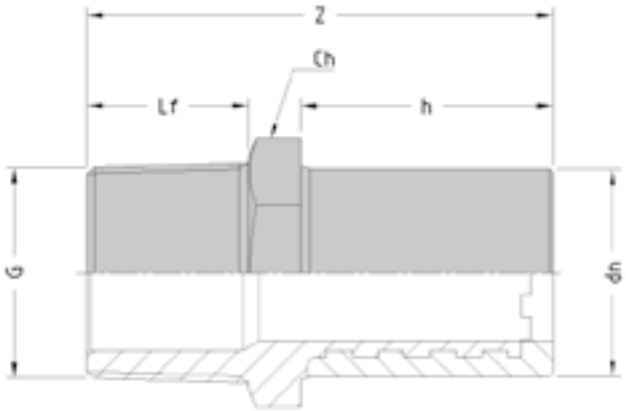

		dimensions				poids
						cod. 21.77 MÂLE
d_n	G	Lf	h	Z	C_h	SDR 7,4 - PN 25
20	1/2”	15	41	61	22	75
25	3/4”	16	41	62	27	90
32	1”	19	44	70	34	150
40	1” 1/4	21	49	78	42	260
50	1” 1/2	23	55	88	52	390
63	2”	26	63	100	65	660
75	2” 1/2	31	70	113	86	1060
90	3”	34	79	125	97	1520
110	4”	40	82	134	125	2250

- **Compatibles avec raccords électrosoudables EURO, en cas d’utilisation avec raccords des autres marques, contacter en advance Eurostandard**
- **Extension de la part métallique surmoulée sur l’entière longueur**
- **Homologé pour installation gaz et eau**
- **Mesurer et respecter la profondeur de pénétration dans le raccord électrosoudable**

cod. 21.78 PE 100

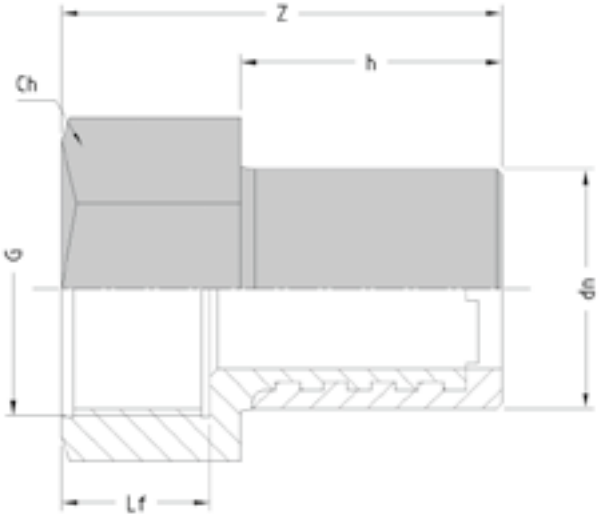

		dimensions				poids
						cod. 21.78 FEMELLE
d_n	G	Lf	h	Z	C_h	SDR 7,4 - PN 25
20	1/2”	15	41	59	27	90
25	3/4”	17	41	61	34	130
32	1”	19	44	66	40	180
40	1” 1/4	21	49	76	50	320
50	1” 1/2	21	55	82	55	420
63	2”	28	63	96	67	635
75	2” 1/2	34	70	109	86	1100
90	3”	37	79	121	97	1440
110	4”	43	82	130	125	2240

- **Souder seulement avec raccords électrosoudables**
- **Le raclage des éxtrémités en PE est obligatoire**
- **Pendant le vissage, retenir l’hexagone métallique pour éviter efforts et/ou tensions sur la part en PE**
- **Inspection pour application de combustibles gazeux est requis**

coude 90° électrosoudable de transition

avec insert en laiton nickelé

cod. 21.65 PE 100

cod. 21.66 PE 100

diam.	SOUDABILITÉ sur tube/raccord							
d_n	SDR 17		SDR 11		SDR 9		SDR 7,4	
	PE 80	PE 100	PE 80	PE 100	PE 80	PE 100	PE 80	PE 100
20			● ▲	● ▲	● ▲	● ▲	●	●
25			● ▲	● ▲	●	●	●	●
32	● ▲	● ▲	●	●	●	●	●	●
40	● ▲	● ▲	●	●	●	●	●	●
50	●	●	●	●	●	●	●	●
63	●	●	●	●	●	●	●	●
75	●	●	●	●	●	●	●	●
90	●	●	●	●	●	●	●	●
110	●	●	●	●	●	●	●	●

● soudable seulement avec soudeuses monovalentes Serie Euro
▲ épaisseur minimal soudable 3 mm

- **Pendant le vissage, retenir l'hexagone métallique pour éviter efforts et/ou tensions sur la part en PE**
- **Homologé pour installation gaz et eau**
- **Ne pas enlever l'insert**
- **Inspection pour application de combustibles gazeux est requis**

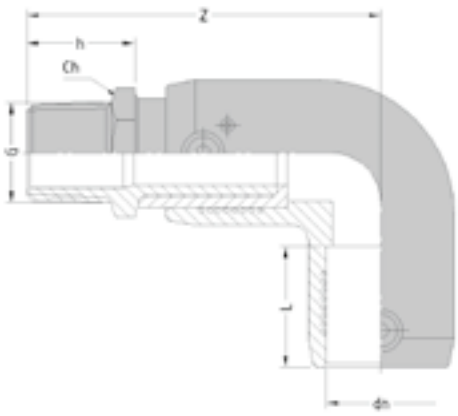

		dimensions				poids
						cod. 21.65 MÂLE
d_n	G	L	h	Z	C_h	SDR 7,4 - PN 25
20	1/2”	33	20	81	22	120
25	3/4”	33	21	83	27	160
32	1”	39	26	106	34	310
40	1” 1/4	48	29	114	42	500
50	1” 1/2	54	33	129	52	725
63	2”	52	37	151	65	1180
75	2” 1/2	64	43	169	86	1750
90	3”	70	46	190	97	2560
110	4”	76	52	210	125	3900

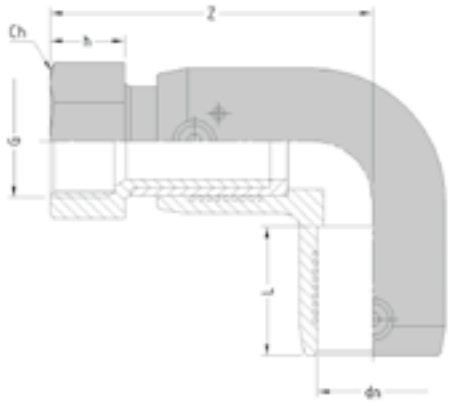

		dimensions				poids
						cod. 21.66 FEMELLE
d_n	G	L	h	Z	C_h	SDR 7,4 - PN 25
20	1/2”	33	18	79	27	160
25	3/4”	33	20	82	34	200
32	1”	39	22	102	40	360
40	1” 1/4	48	27	111	50	705
50	1” 1/2	54	27	121	55	1045
63	2”	52	33	147	67	1140
75	2” 1/2	64	39	165	86	1785
90	3”	70	42	186	97	2500
110	4”	76	48	206	125	3920

coude 45° électrosoudable de transition

avec insert en laiton nickelé

cod. 21.67 PE 100

cod. 21.68 PE 100

diam. d_n	SOUDABILITÉ sur tube/raccord							
	SDR 17		SDR 11		SDR 9		SDR 7,4	
	PE 80	PE 100	PE 80	PE 100	PE 80	PE 100	PE 80	PE 100
25			● ▲	● ▲	●	●	●	●
32	● ▲	● ▲	●	●	●	●	●	●
40	● ▲	● ▲	●	●	●	●	●	●
50	●	●	●	●	●	●	●	●
63	●	●	●	●	●	●	●	●
75	●	●	●	●	●	●	●	●
90	●	●	●	●	●	●	●	●
110	●	●	●	●	●	●	●	●

● soudable seulement avec soudeuses monovalentes Serie Euro
▲ épaisseur minimal soudable 3 mm

- **Pendant le vissage, retenir l'hexagone métallique pour éviter efforts et/ou tensions sur la part en PE**
- **Homologé pour installation gaz et eau**
- **Ne pas enlever l'insert**
- **Inspection pour application de combustibles gazeux est requis**

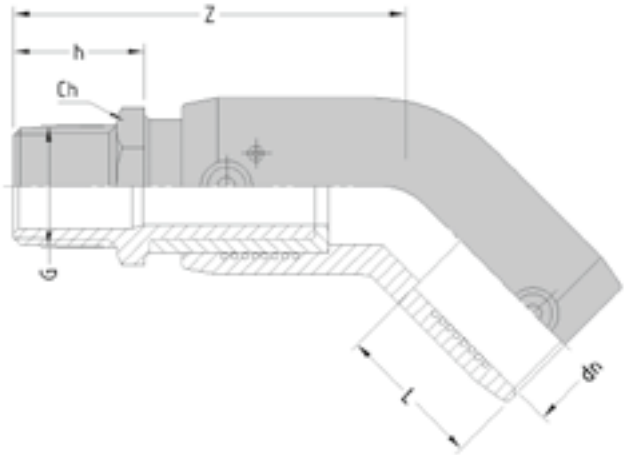

		dimensions				poids
						cod. 21.67 MÂLE
d_n	G	L	h	Z	C_h	SDR 7,4 - PN 25
25	3/4”	33	21	76	27	240
32	1”	39	26	88	34	290
40	1” 1/4	48	29	104	42	430
50	1” 1/2	54	33	114	52	635
63	2”	52	37	133	65	1060
75	2” 1/2	64	43	151	86	1680
90	3”	70	46	170	97	2420
110	4”	76	52	178	125	3630

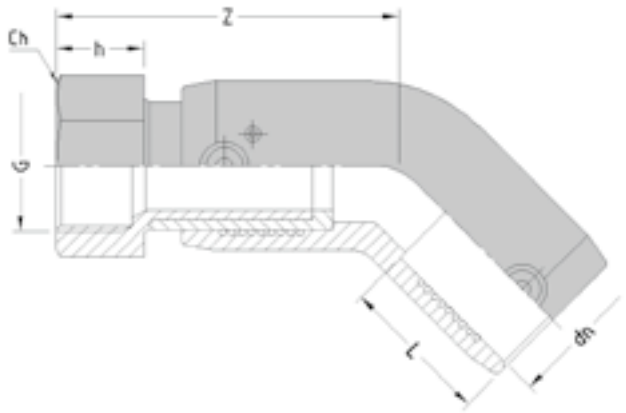

		dimensions				poids
						cod. 21.68 FEMELLE
d_n	G	L	h	Z	C_h	SDR 7,4 - PN 25
25	3/4”	33	20	75	34	295
32	1”	39	22	84	40	330
40	1” 1/4	48	27	101	50	510
50	1” 1/2	54	27	108	55	720
63	2”	52	33	129	67	1060
75	2” 1/2	64	39	147	86	1725
90	3”	70	42	166	97	2350
110	4”	76	48	174	125	3690

manchon électrosoudable de transition

avec bague libre

avec insert en laiton

cod. 21.70 PE 100

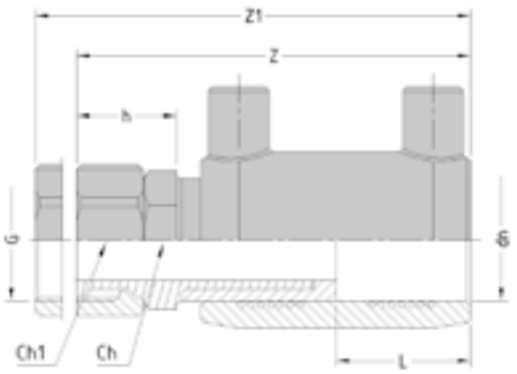

diam. d_n	SOUDABILITÉ sur tube/raccord SDR 17 PE 80	SDR 17 PE 100	SDR 11 PE 80	SDR 11 PE 100	SDR 9 PE 80	SDR 9 PE 100	SDR 7,4 PE 80	SDR 7,4 PE 100
20			● ▲	● ▲	● ▲	● ▲	●	●
25			● ▲	● ▲	●	●	●	●
32	● ▲	● ▲	●	●	●	●	●	●
40	● ▲	● ▲	●	●	●	●	●	●
50	●	●	●	●	●	●	●	●
63	●	●	●	●	●	●	●	●

● soudable seulement avec soudeuses monovalentes Serie Euro
▲ épaisseur minimal soudable 3 mm

d_n	G	L	h	Z	Z1	C_h	C_h1	poids cod. 21.70 FEMELLE SDR 7,4 - PN 25
20	1/2”	33	22	98	108	22	27	145
25	3/4”	33	22	98	108	27	30	170
32	1”	38	27	112	120	32	36	250
40	1” 1/4	44	30	125	141	42	50	460
50	1” 1/2	49	32	137	152	52	58	695
63	2”	54	39	160	183	65	67	1060

- **Pendant le vissage, retenir l’hexagone métallique pour éviter efforts et/ou tensions sur la part en PE**
- **Homologé pour installation gaz et eau**
- **Ne pas enlever l’insert**
- **Inspection pour application de combustibles gazeux est requis**

coude 90° électrosoudable de transition

avec bague libre

avec insert en laiton

cod. 21.71 PE 100

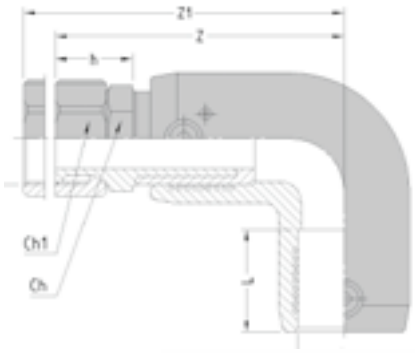

diam. d_n	SOUDABILITÉ sur tube/raccord							
	SDR 17		SDR 11		SDR 9		SDR 7,4	
	PE 80	PE 100	PE 80	PE 100	PE 80	PE 100	PE 80	PE 100
25			● ▲	● ▲	●	●	●	●
32	● ▲	● ▲	●	●	●	●	●	●
40	● ▲	● ▲	●	●	●	●	●	●
50	●	●	●	●	●	●	●	●
63	●	●	●	●	●	●	●	●

● soudable seulement avec soudeuses monovalentes Serie Euro
▲ épaisseur minimal soudable 3 mm

		dimensions						poids
								cod. 21.71 FEMELLE
d_n	G	L	h	Z	Z1	C_h	C_h1	SDR 7,4 - PN 25
25	3/4”	33	22	84	94	27	30	195
32	1”	39	27	106	114	32	36	310
40	1” 1/4	48	30	114	130	42	50	540
50	1” 1/2	54	32	126	141	52	58	840
63	2”	52	39	153	176	65	67	1285

- **Pendant le vissage, retenir l’hexagone métallique pour éviter efforts et/ou tensions sur la part en PE**
- **Homologé pour installation gaz et eau**
- **Ne pas enlever l’insert**
- **Inspection pour application de combustibles gazeux est requis**

coude 45° électrosoudable de transition

avec bague libre

avec insert en laiton

cod. 21.72 PE 100

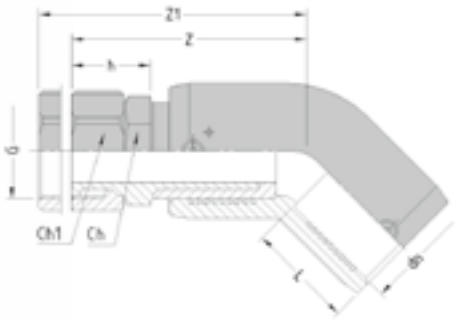

diam. d_n	SOUDABILITÉ sur tube/raccord							
	SDR 17		SDR 11		SDR 9		SDR 7,4	
	PE 80	PE 100	PE 80	PE 100	PE 80	PE 100	PE 80	PE 100
32	● ▲	● ▲	●	●	●	●	●	●
40	● ▲	● ▲	●	●	●	●	●	●
50	●	●	●	●	●	●	●	●
63	●	●	●	●	●	●	●	●

● soudable seulement avec soudeuses monovalentes Serie Euro
▲ épaisseur minimal soudable 3 mm

		dimensions						poids
								cod. 21.72 FEMELLE
d_n	G	L	h	Z	Z1	C_h	C_h1	SDR 7,4 - PN 25
32	1”	39	27	89	97	32	36	290
40	1” 1/4	48	30	104	120	42	50	525
50	1” 1/2	54	32	112	127	52	58	800
63	2”	52	39	135	158	65	67	1225

- **Pendant le vissage, retenir l’hexagone métallique pour éviter efforts et/ou tensions sur la part en PE**
- **Homologé pour installation gaz et eau**
- **Ne pas enlever l’insert**
- **Inspection pour application de combustibles gazeux est requis**

collier électrosoudable de transition

avec insert en laiton

cod. 21.63 PE 100

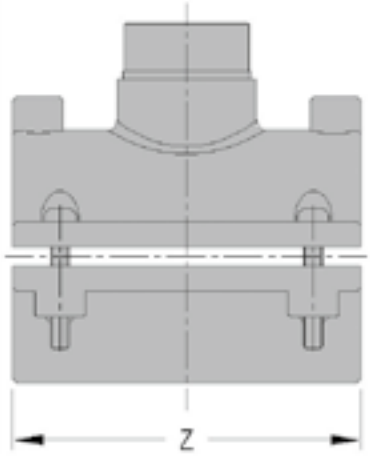

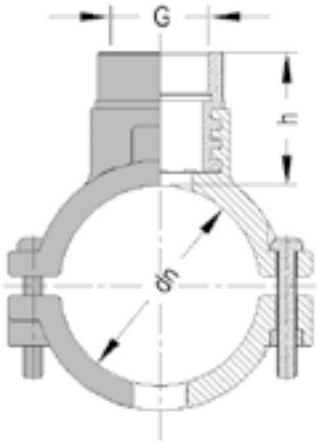

diam. d_n	SOUDABILITÉ sur tube/raccord						
	SDR 26		SDR 17		SDR 11		SDR 9
	PE 80	PE 100	PE 80	PE 100	PE 80	PE 100	PE 80
110x			●	●	●	●	●
125x			●	●	●	●	●
140x			●	●	●	●	●
160x	●	●	●	●	●	●	●

● soudable seulement avec soudeuses monovalentes Serie Euro

d_n	G	dimensions h	dimensions Z	poids FEMELLE SDR 11 - PN 16
110x	1” 1/2	50	160	1300
110x	2”	71	160	1550
125x	1” 1/2	47	160	2150
125x	2”	68	160	1700
140x	1” 1/2	47	160	1565
140x	2”	68	160	1850
160x	1” 1/2	50	160	1750
160x	2”	72	160	2035

Pendant le vissage, retenir l’hexagone métallique pour éviter efforts et/ou tensions sur la part en PE

Homologé pour installation gaz et eau

Inspection pour application de combustibles gazeux est requis

collier électrosoudable

pour ballon obturateur

cod. 21.64 PE 100 **avec insert en laiton**

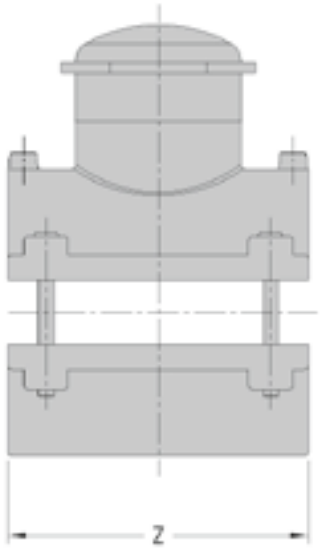

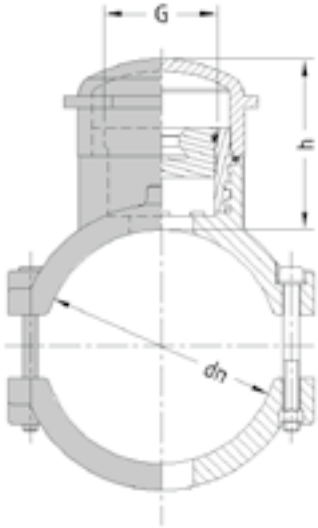

diam. d_n	SOUDABILITÉ sur tube/raccord SDR 17		SDR 11	
	PE 80	PE 100	PE 80	PE 100
110x	●	●	●	●
125x	●	●	●	●
140x	●	●	●	●
160x	●	●	●	●

d_n	G	dimensions h	df	Z	poids SDR 11
110	2”	90	54	160	2200
125	2”	91	54	160	2300
140	2”	92	54	160	2450
160	2”	93	54	160	2650

df = diamètre maximal perçage du tube

- **Inspection pour application de combustibles gazeux est requis**
- **Homologé pour installation gaz**
- **Bouchon d’arrêté en laiton avec clef carré**
- **Indiqué pour tous les ballons obturateurs**
- **Bouchon extérieur en PVC equipé avec O-ring**

bride en acier revêtu PP

cod. 20.49

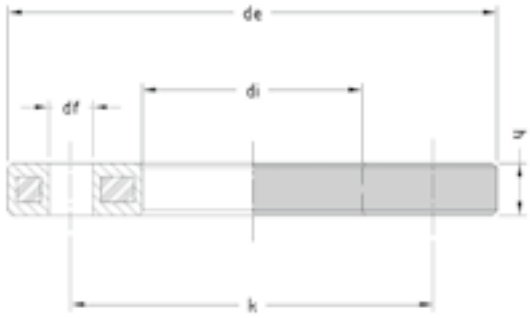

d_n PE	D ACIER	dimensions de	k	h	di	df	numéro trous	PN	poids
32	25	115	85	16	42	14	4	PN 10/16	555
40	32	140	100	16	51	18	4	PN 10/16	835
50	40	150	110	18	62	18	4	PN 10/16	1015
63	50	165	125	18	78	18	4	PN 10/16	1174
75	65	188	145	18	92	18	4	PN 10/16	1506
90	80	204	160	20	108	18	8	PN 10/16	1673
110	100	224	180	20	128	18	8	PN 10/16	1940
125	100	224	180	20	135	18	8	PN 10/16	1785
140	125	252	210	24	158	18	8	PN 10/16	2981
160	150	285	240	24	178	22	8	PN 10/16	3898
180	150	285	240	24	188	22	8	PN 10/16	3560
200	200	340	295	27	235	22	8	PN 10	5713
225	200	340	295	27	238	22	8	PN 10	5630
250	250	395	350	30	288	22	12	PN 10	7727
280	250	395	350	30	294	22	12	PN 10	7354
315	300	445	400	34	338	22	12	PN 10	9826
355	350	514	460	40	376	22	16	PN 10	19972 ●
400	400	571	515	40	430	26	16	PN 10	21583
450	450/500							PN 10	●
500	500							PN 10	●
560	600							PN 10	●
630	600							PN 10	●
200	200	340	295	27	235	22	12	PN 16	5401
225	200	340	295	27	238	22	12	PN 16	5268
250	250	419	355	32	288	26	12	PN 16	10530
280	250	419	355	32	294	26	12	PN 16	9995
315	300	478	410	34	338	26	12	PN 16	13650
355	350	532	470	42	376	26	16	PN 16	22203 ●
400	400	592	525	46	430	30	16	PN 16	28084

● en demande

- **Brides selon norme DIN 16963-4 et diamètre intérieur selon norme ISO 9624**
- **Le diamètre du tube oblige le choix de la bride**
- **Inspection pour application de combustibles gazeux est requis**

bride

cod. 20.40 aluminium

cod. 20.45 acier

cod. 20.46 acier plein

			Acier			Aluminium							
			PN 10	PN 16	PN 25	PN 10	PN 16	PN 10	PN 16	PN 25	PN 10	PN 16	PN 25
d_n PE	D ACIER	c	s			s		a			k		
32	25	42	16	16	16	12	12	115	115	115	85	85	85
40	32	51	18	18	18	16	16	140	140	140	100	100	100
50	40	62	18	18	18	16	16	150	150	150	110	110	110
63	50	78	20	20	20	20	20	165	165	165	125	125	125
75	65	92	20	20	22	20	20	185	185	185	145	145	145
90	80	108	20	20	24	22	22	200	200	200	160	160	160
110	100	128	22	22	26	22	22	220	220	235	180	180	190
125	100	135	22	22	26	22	22	220	220	235	180	180	190
140	125	158	22	22	28	22	22	250	250	270	210	210	220
160	150	178	24	24	30	24	24	285	285	300	240	240	250
180	150	188	24	24	30	24	24	285	285	300	240	240	250
200	200	235	24	26	32	26	--	340	340	360	295	295	310
225	200	238	24	26	32	26	--	340	340	360	295	295	310
250	250	288	26	29	35	28	--	395	405	425	350	355	370
280	250	294	26	29	35	28	--	395	405	425	350	355	370
315	300	338	26	32	38	28	--	445	460	485	400	410	430
355	350	376	30	35	--	22 ★	--	505	520	--	460	470	--
400	400	430	32	38	--	25 ★	--	565	580	--	515	525	--
450	450/500												
500	500												
560	600												
630	600												

ALUMINIUM	norme	UNI EN 1092-4
ACIER	norme	UNI EN 1092-1
ACIER PLEIN	norme	UNI EN 1092-1
DIAMETER INTERIEUR	norme	ISO 9624

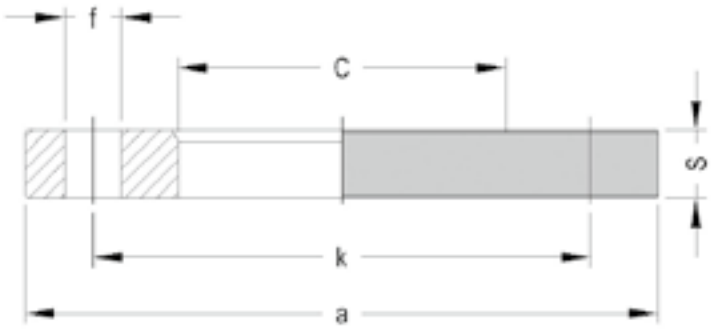

- **Brides PN16 et PN10 sont unifiées jusqu'à diam. 180, pour diamètres superieurs ils sont diversifiées pour numéro de trou, valeur de entre-axes et épaisseur**
- **Le diamètre du tube oblige le choix de la bride**
- **Inspection pour application de combustibles gazeux est requis**

				numéro trous			poids			
							cod. 20.40	cod. 20.45		
	PN 10	PN 16	PN 25							
	f			PN 10	PN 16	PN 25	PN 10/16	PN 10	PN 16	PN 25
	14	14	14	4	4	4	250	1060	1060	1140
	18	18	18	4	4	4	500	1760	1760	1870
	18	18	18	4	4	4	550	1940	1940	2000
	18	18	18	4	4	4	690	2340	2340	2400
	18	18	18	4	4	8	880	3040	3040	3000
	18	18	18	8	8	8	980	3190	3190	4000
	18	18	22	8	8	8	1130	4010	4010	5300
	18	18	22	8	8	8	1030	3760	3760	5300
	18	18	26	8	8	8	1350	4770	4770	7400
	22	22	26	8	8	8	1820	6790	6790	8900
	22	22	26	8	8	8	1640	6240	6240	8900
	22	22	26	8	12	12	2300	8410	8790	12000
	22	22	26	8	12	12	2250	8200	8570	12000
	22	26	30	12	12	12	3030	10840	13220	18000
	22	26	30	12	12	12	2840	10280	12590	18000
	22	26	30	12	12	16	3500	12560	17810	24000
	22	26	--	16	16	--	5020	19530	25430	--
	26	30	--	16	16	--	6500	24290	32000	--
							●	●	●	
							●	●	●	
							●	●	●	
							●	●	●	

★ non renforcé

● en demande

système collet • bride PP

cod. 20.47 PE 100

type A

collet et bride en PP

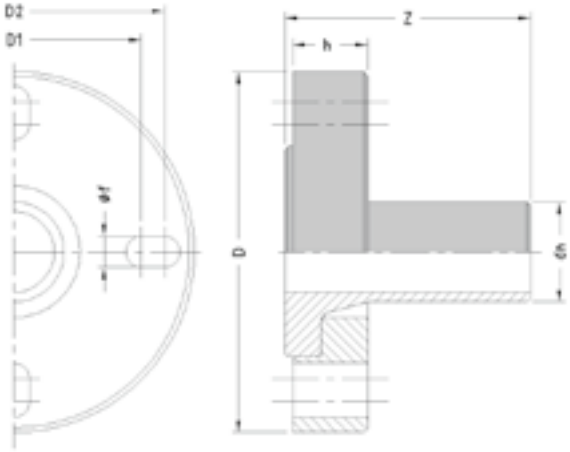

type B

collet, bride en acier revêtu PP et anneau en PP

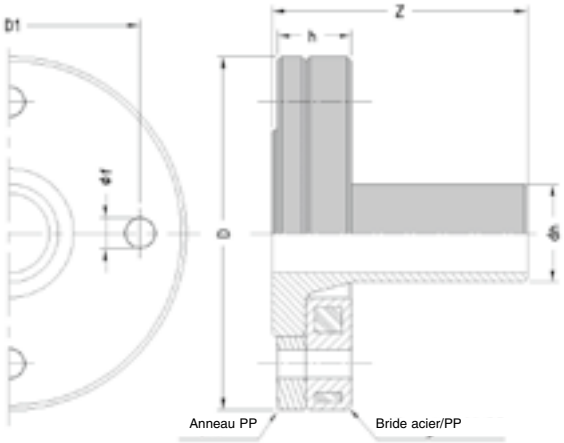

d_n PE	D ACIER	dimensions D	D1	D2	h	Z	Øf	numéro trous	poids	PN	type
40	32/40	150	100	110	24	87	18	4	365	PN 16	A
50	40/50	165	110	125	28	95	18	4	510	PN 16	A
63	50/60/65	183	125	145	30	94	18	4	580	PN 16	A
75	60/65/80	198	135	160	33	107	18	8	750	PN 16	A
90	80	198	160		33	113	18	8	840	PN 16	A
110	100	219	180		35	128	18	8	1135	PN 16	A
125	100	220	180		35	153	18	8	1340	PN 16	A
140	125	252	210		48	156	18	8	4520	PN 16	B
160	150	285	240		53	159	22	8	5970	PN 16	B
180	150	285	240		53	196	22	8	6050	PN 16	B
200	200	340	295		58	182	22	12	8880	PN 16	B
225	200	340	295		58	219	22	12	8960	PN 16	B
250	250	419	355		66	205	26	12	16325	PN 16	B
280	250	419	355		66	235	26	12	16145	PN 16	B
315 ★	300	478	410		68	275	26	12	20760	PN 16	B
200	200	340	295		58	182	22	8	8450	PN 10	B
225	200	340	295		58	219	22	8	9350	PN 10	B
250	250	395	350		64	205	22	12	13210	PN 10	B
280	250	395	350		64	235	22	12	12835	PN 10	B
315 ★	300	445	400		68	275	22	12	19450	PN 10	B

★ collet complèt avec joint en NBR

- **Pour une correcte fonctionnalité, utiliser joints en NBR**
- **Garantie de tenue maximale**
- **No déformation**
- **Serrage des tirants/boulons selon séquence en croix**

kit antifluage

cod. 20.48 PE 100

type A

**collet et bride en PP
et set tirants**

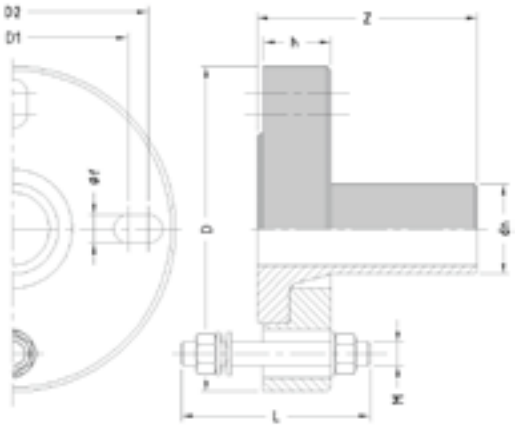

type B

**collet, bride en acier revêtu PP
et anneau en PP et set tirants**

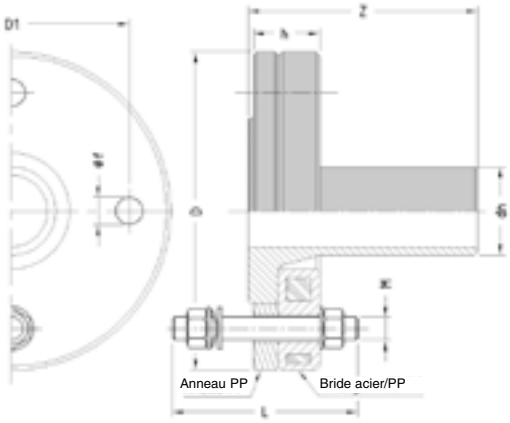

**set tirants complèt
avec écrous et rondelles**

acier galvanisé

dimensions									dimensions tirants				
d_n PE	D ACIER	D	D1	D2	h	Z	∅ f	nr. trous	diamètre filet	longeur tige	poids	PN	type
40	32/40	150	100	110	24	87	18	4	16	120	1400	PN 16	**A**
50	40/50	165	110	125	28	95	18	4	16	120	1520	PN 16	**A**
63	50/60/65	183	125	145	30	94	18	4	16	120	1610	PN 16	**A**
75	60/65/80	198	135	160	33	107	18	8	16	130	2970	PN 16	**A**
90	80	198	160		33	113	18	8	16	130	3060	PN 16	**A**
110	100	219	180		35	128	18	8	16	130	3355	PN 16	**A**
125	100	220	180		35	153	18	8	16	130	3550	PN 16	**A**
140	125	250	210		46	156	18	8	16	150	6900	PN 16	**B**
160	150	285	240		53	159	22	8	20	160	9870	PN 16	**B**
180	150	285	240		53	176	22	8	20	160	9950	PN 16	**B**
200	200	340	295		57	182	22	12	20	180	15270	PN 16	**B**
225	200	340	295		57	196	22	12	20	180	15350	PN 16	**B**
250	250	405	355		63	205	26	12	24	200	26975	PN 16	**B**
280	250	405	355		63	205	26	12	24	200	26795	PN 16	**B**
315 ★	300	460	410		66	275	26	12	24	200	31410	PN 16	**B**
200	200	340	295		58	182	22	8	20	180	12710	PN 10	**B**
225	200	340	295		58	219	22	8	20	180	13610	PN 10	**B**
250	250	395	350		64	205	22	12	24	200	20020	PN 10	**B**
280	250	395	350		64	235	22	12	24	200	19645	PN 10	**B**
315 ★	300	445	400		68	275	22	12	24	200	26260	PN 10	**B**

★ collet complèt avec joint en NBR

- **Pour une correcte fonctionnalité, utiliser joints en NBR**
- **Garantie de tenue maximale**
- **No déformation**
- **Serrage des tirants/boulons selon séquence en croix**

Raccords électrosoudables

manchon électrosoudable

cod. 21.10 PE 100

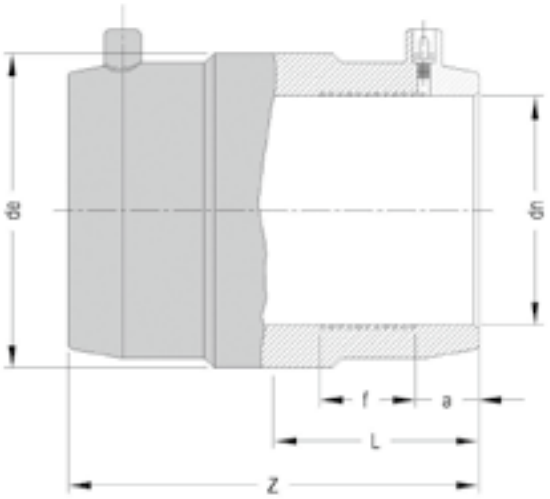

diam. d_n	SOUDABILITÉ sur tube/raccord											
	SDR 33		SDR 26		SDR 17		SDR 11		SDR 9		SDR 7,4	
	PE 80	PE 100	PE 80	PE 100	PE 80	PE 100	PE 80	PE 100	PE 80	PE 100	PE 80	PE 100
20							● ▲	● ▲	● ▲	● ▲	●	●
25							● ▲	● ▲	●	●	●	●
32					● ▲	● ▲	●	●	●	●	●	●
40					● ▲	● ▲	●	●	●	●	●	●
50					●	●	●	●	●	●	●	●
63					●	●	●	●	●	●	●	●
75					●	●	●	●	●	●	●	●
90			●	●	●	●	●	●	●	●	●	●
110			●	●	●	●	●	●	●	●	●	●
125			●	●	●	●	●	●	●	●	●	●
140			●	●	●	●	●	●	●	●	●	●
160			●	●	●	●	●	●	●	●	●	●
180			●	●	●	●	●	●	●	●	●	●
200			●	●	●	●	●	●	●	●	●	●
225			●	●	●	●	●	●	●	●	●	●
250	●	●	●	●	●	●	●	●	●	●	●	●
280	●	●	●	●	●	●	●	●	●	●	●	
315	●	●	●	●	●	●	●	●	●	●	●	●
355	●	●	●	●	●	●	●	●	●	●	●	
400	●	●	●	●	●	●	●	●	●	●	●	

● soudable seulement avec soudeuses monovalentes Serie Euro

● soudable seulement avec soudeuse monovalente Euro S1 ou soudeuses universelles avec puissance ≥ 4kW

▲ épaisseur minimal soudable 3 mm

	dimensions						poids
d_n	d_e	L	f	a	Z	PN - SDR	
20	33	33	15	13	70	PN 25 – SDR 7,4	45
25	38	33	15	12	70	PN 25 – SDR 7,4	55
32	46	38	19	12	80	PN 25 – SDR 7,4	75
40	56	44	22	13	90	PN 25 – SDR 7,4	110
50	68	49	23	14	100	PN 25 – SDR 7,4	155
63	82	54	26	18	111	PN 25 – SDR 7,4	225
75	99	60	36	14	120	PN 25 – SDR 7,4	330
90	116	65	37	14	130	PN 25 – SDR 7,4	490
110	145	70	36	18	140	PN 25 – SDR 7,4	800
125	163	76	39	18	151	PN 25 – SDR 7,4	1060
140	183	81	48	18	161	PN 25 – SDR 7,4	1440
160	207	86	53	20	172	PN 25 – SDR 7,4	1950
180	228	97	56	23	193	PN 20 ★ – SDR 9	2550
200	252	101	65	22	203	PN 20 ★ – SDR 9	3440
225	276	112	67	22	223	PN 20 ★ – SDR 9	4190
250	312	122	60	32	244	PN 20 ★ – SDR 9	5900
280	341	133	55	38	265	PN 16 ★ – SDR 11	7100
315	392	142	70	37	284	PN 20 ★ – SDR 9	10750
355	430	156	60	45	312	PN 16 ★ – SDR 11	11750
400	461	170	60	41	340	PN 10 ★ – SDR 17	14150

★ classe de pression garanti par Eurostandard **25 bar**

★ classe de pression garanti par Eurostandard **20 bar**

- **ABSOLUMENT obligatoire l'emploi de positionneur pour tous les diamètres**
- **ABSOLUMENT obligatoire le raclage des tubes/raccords**
- **Soudabilité garantie aussi sur épaisseurs (SDR) ou PE differentes**

manchon électrosoudable

cod. 21.10 PE 100

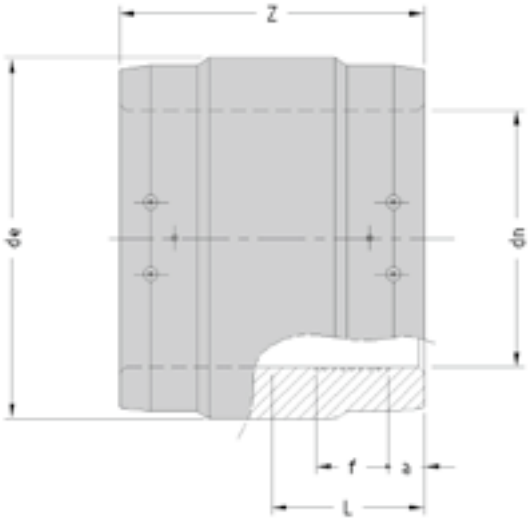

diam. d_n	SOUDABILITÉ sur tube/raccord						
	SDR 26		SDR 17		SDR 11		SDR 9
	PE 80	PE 100	PE 80	PE 100	PE 80	PE 100	PE 80
450	●	●	●	●	●	●	●
500	●	●	●	●	●	●	●
560	●	●	●	●	●	●	●
630	●	●	●	●	●	●	●

● soudable seulement avec soudeuses universelles avec puissance

d_n	dimensions d_e	L	f	a	Z	PN - SDR	poids
450	527	175	59	45	350	PN 12,5 ★ – SDR 13,6	16500
500	585	179	87	36	359	PN 12,5 ★ – SDR 13,6	22000
560	656	195	90	50	390	PN 12,5 ★ – SDR 13,6	33200
630	736	210	99	50	420	PN 12,5 ★ – SDR 13,6	46850

★ classe de pression garanti par Eurostandard **16 bar**

Manchon diam. 500 - 560 - 630

- **Deux zones de soudure separées et électriquement indépendantes**
- **Équipé avec courroies prétensionnées (sans ajustage) pour éviter les dilatations**

manchon électrosoudable PN 16 –SDR11

cod. 21.80 PE 100

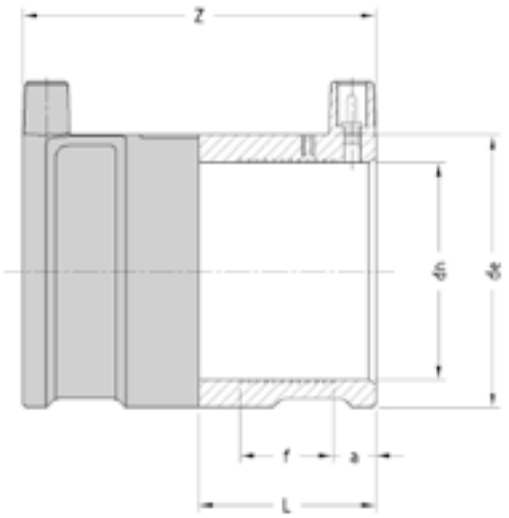

diam. d_n	SOUDABILITÉ sur tube/raccord						
	SDR 26		SDR 17		SDR 11		SDR 9
	PE 80	PE 100	PE 80	PE 100	PE 80	PE 100	PE 80
75			●	●	●	●	●
90	●	●	●	●	●	●	●
110	●	●	●	●	●	●	●
125	●	●	●	●	●	●	●
140	●	●	●	●	●	●	●
160	●	●	●	●	●	●	●
180	●	●	●	●	●	●	●

● soudable seulement avec soudeuses monovalentes Serie Euro

d_n	dimensions d_e	L	f	a	Z	PN - SDR	poids
75	93	61	36	15	121	PN 16 - SDR 11	270
90	114	66	37	15	132	PN 16 - SDR 11	430
110	137	70	36	18	140	PN 16 - SDR 11	645
125	153	76	39	18	152	PN 16 - SDR 11	840
140	171	82	48	19	163	PN 16 - SDR 11	1090
160	198	86	45	22	172	PN 16 - SDR 11	1550
180	223	100	51	25	199	PN 16 - SDR 11	2150

- **ABSOLUMENT obligatoire l'emploi de positionneur pour tous les diamètres**
- **ABSOLUMENT obligatoire le raclage des tubes/raccords**
- **Soudabilité garantie aussi sur épaisseurs (SDR) ou PE differentes**

selle de branchement électrosoudable

cod. 21.20 PE 100

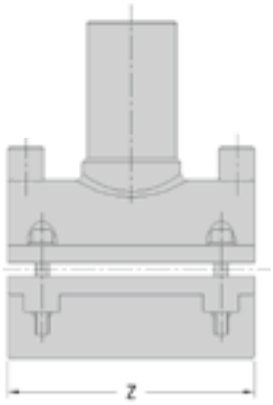

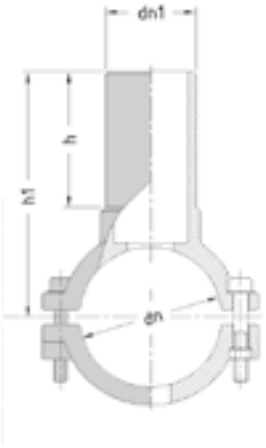

diam. d_n	SOUDABILITÉ sur tube/raccord						
	SDR 26		SDR 17		SDR 11		SDR 9
	PE 80	PE 100	PE 80	PE 100	PE 80	PE 100	PE 80
40x					●	●	●
50x					●	●	●
63x			●	●	●	●	●
75x			●	●	●	●	●
90x			●	●	●	●	●
110x			●	●	●	●	●
125x			●	●	●	●	●
140x			●	●	●	●	●
160x	●	●	●	●	●	●	●
180x	●	●	●	●	●	●	●
200x	●	●	●	●	●	●	●
225x	●	●	●	●	●	●	●
250x	●	●	●	●	●	●	●

● soudable seulement avec soudeuses monovalentes Serie Euro

- **Percer aprés complet refroidissement**
- **Soudabilité garantie sur tubes en PE80 et PE100**
- **Utiliser une fraise cylindrique compatible avec le diamètre maximal intérieur de la dérivation**
- **ABSOLUMENT obligatoire le raclage du tube dans la zone de soudure**

d_n d_{n1}	dimensions h	h_1	Z	d_f	poids PN 16 SDR 11
40x 20	version monobloc page 62-63				
x 25					
x 32					
50x 20	52	159	101	13	300
x 25	59	165	101	17	300
x 32	110	170	101	25	300
63x 20	56	106	110	13	280
x 25	56	106	110	17	280
x 32	56	106	110	25	280
x 40	61	111	110	32	290
x 50	65	122	110	38	280
75x 25	65	123	125	17	400
x 32	65	123	125	25	405
x 40	70	128	125	32	415
x 50	80	144	125	38	445
x 63	90	159	125	48	500
90x 20	55	121	125	13	450
x 25	55	121	125	17	460
x 32	55	121	125	25	470
x 40	60	126	125	32	460
x 50	65	137	125	38	500
x 63	73	150	125	48	610
110x 25	version monobloc page 62-63				
x 32					
x 40					
x 50					
x 63					
125x 25	56	143	160	17	1100
x 32	57	143	160	25	1140
x 40	62	147	160	32	1145
x 50	67	158	160	38	1150
x 63	75	173	160	48	1000
x 90	93	191	190	72	1260
140x 25	65	159	160	17	920
x 32	65	159	160	25	925
x 40	70	163	160	32	935
x 50	80	179	160	38	965
x 63	90	194	160	48	1025

d_n d_{n1}	dimensions h	h_1	Z	d_f	poids PN 16 SDR 11
160x 25	65	169	160	17	680
x 32	65	169	160	25	700
x 40	73	173	160	32	710
x 50	80	189	160	38	740
x 63	90	204	160	48	800
x 90	90	208	190	72	1700
x 110	96	216	190	88	1890
180x 25	56	221	160	17	1800
x 32	65	179	160	25	1235
x 40	70	183	160	32	1245
x 50	80	199	160	38	1275
x 63	90	214	160	48	1325
x 90	93	218	190	72	2110
x 110	94	226	190	88	2250
200x 25	65	189	160	17	1680
x 32	65	189	160	25	1690
x 40	70	193	160	32	1700
x 50	80	210	160	38	1730
x 63	90	225	160	48	1780
x 90 ●	93	229	190	72	2000
x 110 ●	93	237	190	88	2160
225x 25	65	201	160	17	1880
x 32	65	201	160	25	1890
x 40	70	206	160	32	1900
x 50	80	222	160	38	1930
x 63	90	237	190	48	1980
x 90 ●	93	241	190	72	2200
x 110 ●	98	249	190	88	2360
250x 32	58	205	190	25	2200
x 40	63	210	190	32	2200
x 50	68	221	190	38	2200
x 63	77	234	190	48	2200
x 90 ●	93	254	190	72	2750
x 110 ●	98	262	190	88	2900

● avec clip de renfort en acier

prise de branchement électrosoudable en charge

cod. 21.30 PE 100

d_n	d_{n1}	d_f	dimensions h	h_1	h_2	h_3	Z	poids PN 16 SDR 11
40x	20	version monobloc page 64-65						
x	25							
x	32							
50x	20	16	50	54	71	131	101	290
x	25	16	54	54	71	131	101	290
x	32	18	60	78	40	102	102	290
63x	20	25	70	90	55	136	110	430
x	25	25	70	90	55	136	110	460
x	32	25	70	105	55	136	110	470
x	40	25	70	120	55	136	110	510
75x	20	25	70	90	63	133	125	610
x	25	25	70	90	63	133	125	585
x	32	25	70	107	74	133	125	600
x	40	25	72	120	63	133	125	610
x	50	30	72	120	63	160	125	770
x	63	30	93	120	63	160	125	610
90x	20	25	70	90	70	146	125	660
x	25	25	70	90	70	146	125	660
x	32	25	70	105	70	146	125	660
x	40	25	72	120	70	146	125	660
x	50	30	72	120	73	171	125	660
x	63	30	93	120	73	171	125	880
110x	20	version monobloc page 64-65						
x	25							
x	32							
x	40							
x	50							
x	63							
125x	20	25	70	90	87	165	160	1230
x	25	25	70	90	87	165	160	1110
x	32	25	70	108	84	165	160	1125
x	40	25	72	120	87	165	160	1155
x	50	30	72	120	87	187	160	1295
x	63	30	83	120	87	187	160	1330

d_f = diamètre perforateur

diam. d_n	SOUDABILITÉ sur tube/raccord SDR 26 PE 80	SDR 26 PE 100	SDR 17 PE 80	SDR 17 PE 100	SDR 11 PE 80	SDR 11 PE 100
40x					●	●
50x					●	●
63x			●	●	●	●
75x			●	●	●	●
90x			●	●	●	●
110x			●	●	●	●
125x			●	●	●	●
140x			●	●	●	●
160x	●	●	●	●	●	●
180x	●	●	●	●	●	●
200x	●	●	●	●	●	●
225x	●	●	●	●	●	●
250x	●	●	●	●	●	●

● soudable seulement avec soudeuses monovalentes Serie Euro

d_n	d_{n1}	d_f	dimensions h	h_1	h_2	h_3	Z	poids PN 16 SDR 11
140x	20	25	70	90	96	165	160	1350
x	25	25	70	90	96	165	160	1350
x	32	25	70	105	96	165	160	1335
x	40	25	72	120	96	165	160	1350
x	50	30	72	120	96	167	160	1350
x	63	30	73	120	96	167	160	1585
160x	20	25	70	90	108	184	160	1375
x	25	25	70	90	104	184	160	1395
x	32	25	70	106	105	185	160	1400
x	40	25	72	120	104	185	160	1400
x	50	30	72	120	104	208	160	1400
x	63	30	72	120	104	208	160	1600
180x	20	25	70	90	110	192	160	1750
x	25	25	70	90	110	192	160	1765
x	32	25	70	105	110	192	160	1775
x	40	25	72	120	110	192	160	1775
x	50	30	72	120	110	194	160	1775
x	63	30	72	120	110	194	160	2118
200x	20	25	70	90	126	204	160	1850
x	25	25	70	90	126	204	160	1910
x	32	25	70	105	126	204	160	2040
x	40	25	72	120	126	204	160	1910
x	50	30	72	120	126	194	160	1910
x	63	30	64	120	126	194	160	2095
225x	20	25	70	90	140	216	160	2055
x	25	25	70	90	140	216	160	2080
x	32	25	70	105	140	216	160	2070
x	40	25	72	120	140	216	160	2080
x	50	30	72	120	140	218	160	2080
x	63	30	64	120	140	218	160	2290
250x	20	25	70	90	151	264	160	2475
x	25	25	70	90	151	264	160	2400
x	32	30	70	105	151	266	160	2595
x	40	30	72	120	151	266	160	2400
x	50	30	72	120	151	266	160	2400
x	63	30	64	120	151	266	160	2935

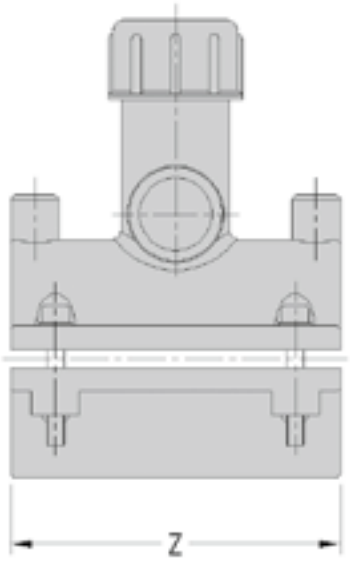

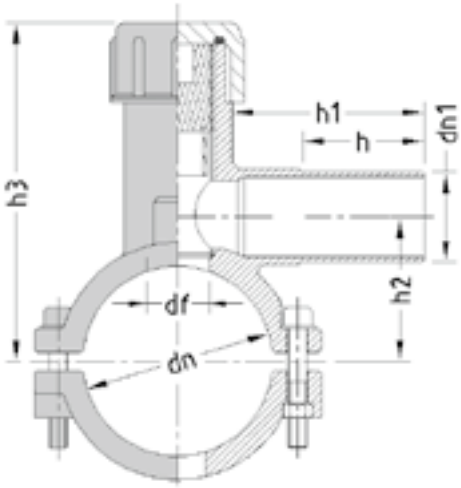

- **Percer aprés complet refroidissement**
- **Soudabilité garantie sur tubes en PE80 et PE100**
- **Utilisable sur conduites en service pour distribution gaz et eau**
- **ABSOLUMENT obligatoire le raclage du tube dans la zone de soudure**
- **Ne pas enlever la fraise après le perçage**

selle de branchement électrosoudable

version monobloc

cod. 21.20A PE 100

diam. 40x

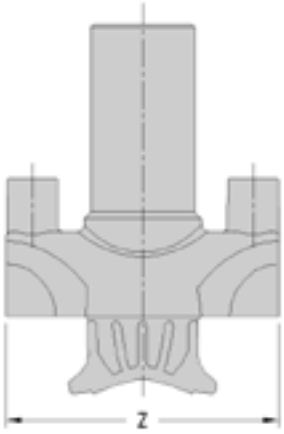

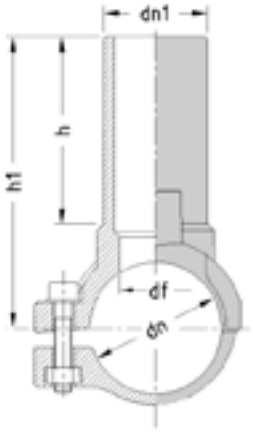

diam. d_n	SOUDABILITÉ sur tube/raccord				
	SDR 17		SDR 11		SDR 9
	PE 80	PE 100	PE 80	PE 100	PE 80
40x			●	●	●
63x	●	●	●	●	●
90x	●	●	●	●	●
110x	●	●	●	●	●

● soudable seulement avec soudeuses électrosoudables universelles

● soudable seulement avec soudeuse monovalente Serie Euro

diam. 110x

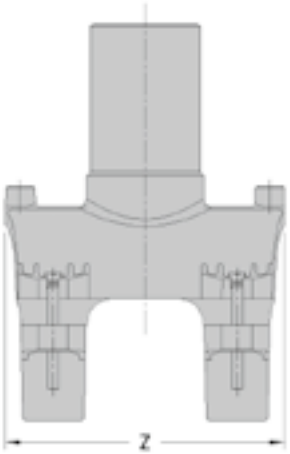

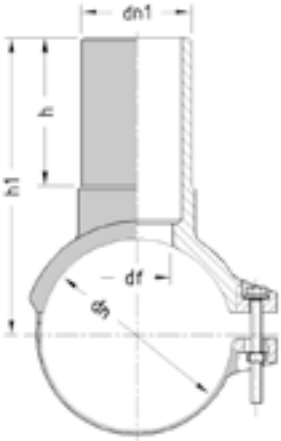

d_n	d_{n1}	dimensions h	h_1	Z	df	poids PN 16 SDR 11
40x	20	65	99	84	13	75
x	25	65	100	84	17	80
x	32	65	101	84	25	85
63x	20	60	110	110	13	●
x	25	60	110	110	17	●
x	32	65	112	110	25	●
x	40	65	115	110	32	●
x	50	80	135	110	38	●
90x	20	60	122	125	13	●
x	25	60	127	125	17	●
x	32	65	131	125	25	●
x	40	65	131	125	32	●
x	50	80	151	125	38	●
x	63	85	160	125	48	●
110x	25	60	137	162	17	360
x	32	65	141	162	25	365
x	40	65	141	162	32	375
x	50	80	161	162	38	405
x	63	85	170	162	48	450

● en preparation

- **Percer aprés complet refroidissement**
- **Soudabilité garantie sur tubes en PE80 et PE100**
- **ABSOLUMENT obligatoire le raclage du tube dans la zone de soudure**
- **Utiliser une fraise cylindrique compatible avec le diamètre maximale intérieur de la dérivation**

prise de branchement électrosoudable en charge

version monobloc

cod. 21.30A PE 100

diam. 40x

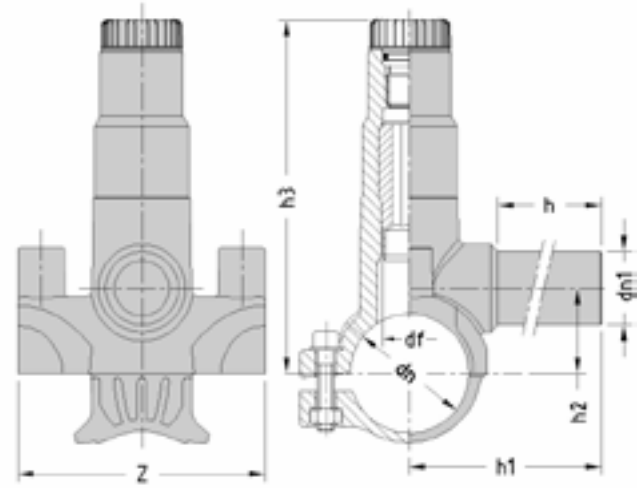

diam. d_n	SOUDABILITÉ sur tube/raccord SDR 17 PE 80	SDR 17 PE 100	SDR 11 PE 80	SDR 11 PE 100
40x			●	●
63x	●	●	●	●
90x	●	●	●	●
110x	●	●	●	●

● soudable seulement avec soudeuses électrosoudables universelles

● soudable seulement avec soudeuse monovalente Serie Euro

diam. 110x

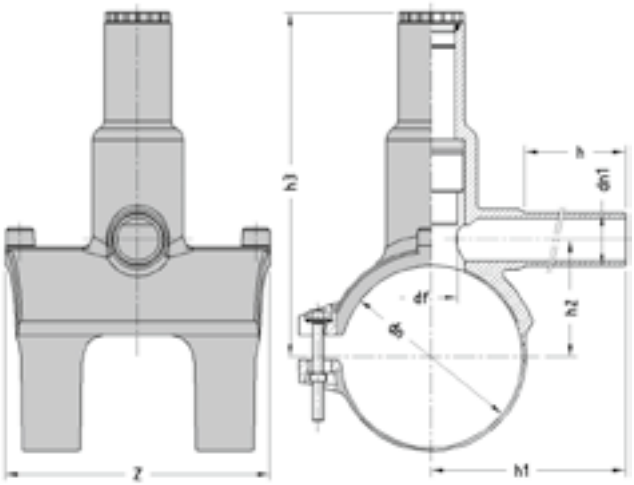

		dimensions					poids
d_n	d_{n1}	h	h_1	h_2	h_3	Z	PN 16 SDR 11
40x	20	66	96	29	110	84	190
x	25	66	96	29	110	84	200
x	32	66	96	29	110	84	205
63x	20	72	110	43	150	110	●
x	25	72	110	43	150	110	●
x	32	76	114	43	185	110	●
x	40	76	114	43	185	110	●
x	50	80	118	48	185	110	●
x	63	82	120	48	185	110	●
90x	20	76	120	60	195	125	●
x	25	76	120	60	195	125	●
x	32	76	125	60	195	125	●
x	40	76	129	60	195	125	●
x	50	80	134	60	195	125	●
x	63	85	138	60	195	125	●
110x	20	76	130	71	208	162	570
x	25	76	130	71	208	162	595
x	32	76	135	71	208	162	605
x	40	76	139	71	208	162	615
x	50	80	144	71	208	162	640
x	63	85	148	71	208	162	675

● en preparation

- **Percer aprés complet refroidissement**
- **Soudabilité garantie sur tubes en PE80 et PE100**
- **Utilisable sur conduites en service pour distribution gaz et eau**
- **ABSOLUMENT obligatoire le raclage du tube dans la zone de soudure**
- **Aucune fluite sur la fraise pendant la phase du perçage (sauf diam. 40x)**
- **Fraise avec fin-course supérieur**
- **Fermeture scellée avec un bouchon électrosoudable (sauf diam. 40x)**

prise de branchement électrosoudable en charge avec vanne

cod. 21.73 PE 100

diam. d_n	SOUDABILITÉ sur tube/raccord			
	SDR 17		SDR 11	
	PE 80	PE 100	PE 80	PE 100
75x	●	●	●	●
90x	●	●	●	●
110x	●	●	●	●
125x	●	●	●	●
140x	●	●	●	●
160x	●	●	●	●
180x	●	●	●	●
200x	●	●	●	●
225x	●	●	●	●
250x	●	●	●	●

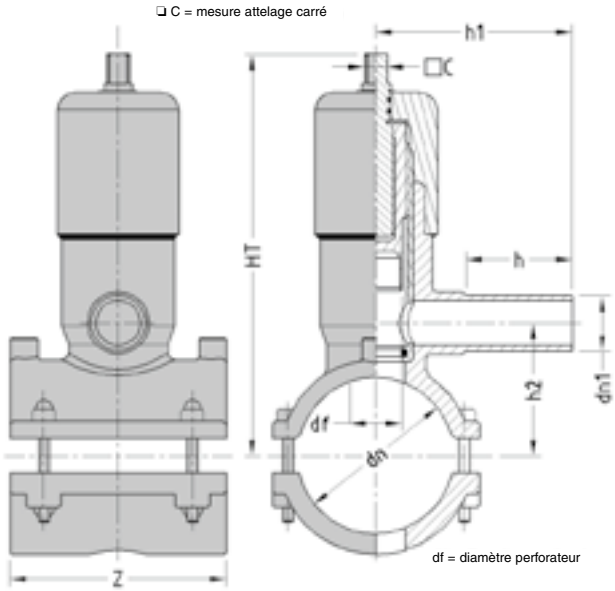

- Percer aprés complet refroidissement
- Soudabilité garantie sur tubes en PE80 et PE100
- Utilisable sur conduites en service pour distribution gaz et eau
- ABSOLUMENT obligatoire le raclage du tube dans la zone de soudure
- Avec vanne de fermeture integrée
- Tige de manoeuvre avec attelage carré conique de 13/15 mm

d_n	d_{n1}	h	h_1	h_2	HT	Z	df	poids PN 16 SDR 11
75	32	80	128	69	260	125	30	1615
x	63	93	147	69	260	125	30	1705
90x	32	80	128	69	267	125	30	1690
x	63	93	147	69	267	125	30	1770
110x	32	80	128	69	278	160	30	1990
x	63	83	147	69	278	160	30	1990
125x	32	80	128	69	285	160	30	2115
x	63	83	147	69	285	160	30	2185
140x	32	83	128	69	293	160	30	2225
x	63	73	147	69	293	160	30	2305
160x	32	80	128	69	303	160	30	2395
x	63	72	147	69	303	160	30	2465
180x	32	80	128	69	313	160	30	2750
x	63	72	147	69	313	160	30	2820
200x	32	80	128	69	216	160	30	2860
x	63	64	147	69	216	160	30	2950
225x	32	80	128	69	243	160	30	3050
x	63	64	147	69	243	160	30	3120
250x	32	80	128	69	265	160	30	3445
x	63	64	147	69	265	160	30	3525

tige de manœvre pour prise de branchement en charge avec vanne

avec tube de protection

cod. 21.73.50

longueur fixe

longueur mt.
0,75
1,25
1,50

cod. 21.73.60

longueur télescopique

longueur mt.
0,80-1,20
0,90-1,50
1,10-1,90
1,40-2,50

coude 90° électrosoudable

cod. 21.11 PE 100

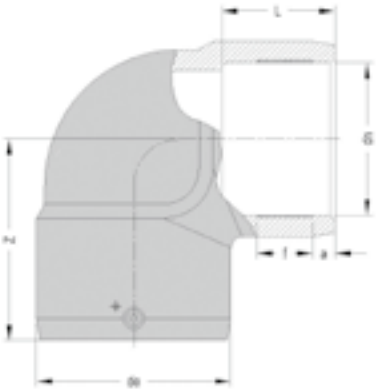

diam. d_n	SOUDABILITÉ sur tube/raccord							
	SDR 17		SDR 11		SDR 9		SDR 7,4	
	PE 80	PE 100	PE 80	PE 100	PE 80	PE 100	PE 80	PE 100
20			● ▲	● ▲	● ▲	● ▲	●	●
25			● ▲	● ▲	●	●	●	●
32	● ▲	● ▲	●	●	●	●	●	●
40	● ▲	● ▲	●	●	●	●	●	●
50	●	●	●	●	●	●	●	●
63	●	●	●	●	●	●	●	●
75	●	●	●	●	●	●	●	●
90	●	●	●	●	●	●	●	●
110	●	●	●	●	●	●	●	●
125	●	●	●	●	●			
140	●	●	●	●	●			
160	●	●	●	●	●			
180	●	●	●	●	●			
200	●	●	●	●	●			

● soudable seulement avec soudeuses monovalentes Serie Euro

▲ épaisseur minimal soudable 3 mm

d_n	dimensions d_e	L	f	a	Z	PN - SDR	poids
20	34	33	15	10	55	PN 25 - SDR 7,4	70
25	38	33	15	9	57	PN 25 - SDR 7,4	80
32	46	39	18	10	75	PN 25 - SDR 7,4	130
40	56	48	25	11	80	PN 25 - SDR 7,4	190
50	68	54	27	12	89	PN 25 - SDR 7,4	300
63	83	52	27	13	104	PN 25 - SDR 7,4	450
75	97	64	29	18	116	PN 25 - SDR 7,4	665
90	116	70	37	18	130	PN 25 - SDR 7,4	1040
110	142	76	39	20	146	PN 25 - SDR 7,4	1615
125	162	79	42	19	152	PN 16 - SDR 11	2130
140	174	85	38	20	166	PN 16 - SDR 11	2520
160	206	89	45	20	180	PN 16 - SDR 11	4050
180	226	116	50	23	215	PN 16 - SDR 11	4900
200	251	118	55	23	229	PN 16 - SDR 11	6450

- **ABSOLUMENT obligatoire l'emploi de positionneur pour tous les diamètres**
- **ABSOLUMENT obligatoire le raclage des tubes**
- **Soudabilité garantie sur tubes en PE80 et PE100**

coude 45° électrosoudable

cod. 21.16 PE 100

diam. d_n	SOUDABILITÉ sur tube/raccord							
	SDR 17		SDR 11		SDR 9		SDR 7,4	
	PE 80	PE 100	PE 80	PE 100	PE 80	PE 100	PE 80	PE 100
25			● ▲	● ▲	●	●	●	●
32	● ▲	● ▲	●	●	●	●	●	●
40	● ▲	● ▲	●	●	●	●	●	●
50	●	●	●	●	●	●	●	●
63	●	●	●	●	●	●	●	●
75	●	●	●	●	●	●	●	●
90	●	●	●	●	●	●	●	●
110	●	●	●	●	●	●	●	●
125	●	●	●	●	●			
140	●	●	●	●	●			
160	●	●	●	●	●			
180	●	●	●	●	●			
200	●	●	●	●	●			

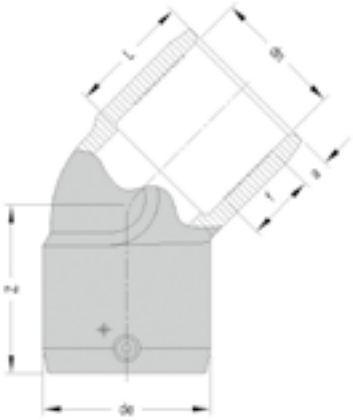

● soudable seulement avec soudeuses monovalentes Serie Euro

▲ épaisseur minimal soudable 3 mm

d_n	dimensions d_e	L	f	a	Z	PN - SDR	poids
25	39	33	15	10	55	PN 25 - SDR 7,4	80
32	46	39	18	10	57	PN 25 - SDR 7,4	110
40	56	48	25	11	70	PN 25 - SDR 7,4	175
50	68	54	27	12	75	PN 25 - SDR 7,4	260
63	82	52	27	13	86	PN 25 - SDR 7,4	390
75	97	64	29	18	98	PN 25 - SDR 7,4	610
90	116	70	37	18	110	PN 25 - SDR 7,4	905
110	142	76	39	20	114	PN 25 - SDR 7,4	1415
125	162	79	42	19	119	PN 16 - SDR 11	1830
140	177	86	39	20	134	PN 16 - SDR 11	2200
160	206	89	45	20	134	PN 16 - SDR 11	3400
180	223	105	50	28	165	PN 16 - SDR 11	4050
200	250	112	55	29	171	PN 16 - SDR 11	5560

- **ABSOLUMENT obligatoire l'emploi de positionneur pour tous les diamètres**
- **ABSOLUMENT obligatoire le raclage des tubes**
- **Soudabilité garantie sur tubes en PE80 et PE100**

te 90° électrosoudable

cod. 21.21 PE 100

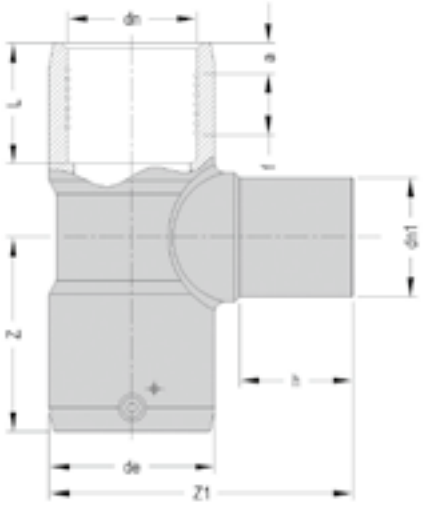

diam. d_n	SOUDABILITÉ sur tube/raccord SDR 17 PE 80	SDR 17 PE 100	SDR 11 PE 80	SDR 11 PE 100	SDR 9 PE 80
25			● ▲	● ▲	●
32	● ▲	● ▲	●	●	●
40	● ▲	● ▲	●	●	●
50	●	●	●	●	●
63	●	●	●	●	●
75	●	●	●	●	●
90	●	●	●	●	●
110	●	●	●	●	●
125	●	●	●	●	●
140	●	●	●	●	●
160	●	●	●	●	●
180	●	●	●	●	●
200	●	●	●	●	●

● soudable seulement avec soudeuses monovalentes Serie Euro

▲ épaisseur minimal soudable 3 mm

		dimensions							poids
d_n	d_{n1}	d_e	L	f	a	h	Z	Z_1	PN 16 - SDR 11
25	25	39	33	15	11	60	53	111	95
32	32	44	44	28	10	48	64	94	105
40	40	54	49	37	11	57	73	112	175
50	50	66	55	36	12	62	81	128	300
63	63	81	61	32	13	72	94	153	420
75	75	96	64	29	18	75	113	176	700
90	90	116	70	37	18	85	125	202	1170
110	110	141	76	39	20	84	141	233	1725
125	125	161	79	42	19	100	156	269	2800
140	140	174	85	38	20	121	150	308	3050
160	160	206	89	51	20	127	184	350	5570
180	180	227	105	48	23	130	188	368	6340
200	200	252	112	55	23	135	205	400	8230

- **ABSOLUMENT obligatoire l'emploi de positionneur pour tous les diamètres**
- **ABSOLUMENT obligatoire le raclage des tubes**
- **Soudabilité garantie sur tubes en PE80 et PE100**

bouchon électrosoudable

cod. 21.36 PE 100

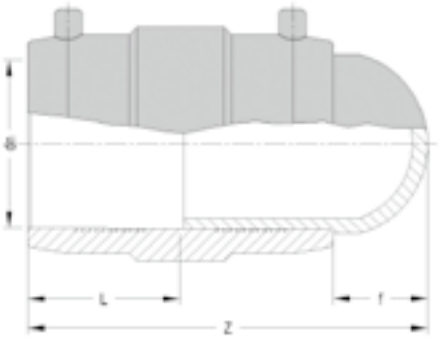

diam. d_n	SOUDABILITÉ sur tube/raccord									
	SDR 26		SDR 17		SDR 11		SDR 9		SDR 7,4	
	PE 80	PE 100	PE 80	PE 100	PE 80	PE 100	PE 80	PE 100	PE 80	PE 100
20					● ▲	● ▲	● ▲	● ▲	●	●
25					● ▲	● ▲	●	●	●	●
32			● ▲	● ▲	●	●	●	●	●	●
40			● ▲	● ▲	●	●	●	●	●	●
50			●	●	●	●	●	●	●	●
63			●	●	●	●	●	●	●	●
75			●	●	●	●	●	●	●	●
90			●	●	●	●	●	●	●	●
110			●	●	●	●	●	●	●	●
125			●	●	●	●	●	●	●	●
140			●	●	●	●	●	●	●	●
160	●	●	●	●	●	●	●	●	●	●
180			●	●	●	●	●	●	●	●

● soudable seulement avec soudeuses monovalentes Serie Euro

▲ épaisseur minimal soudable 3 mm

d_n	dimensions PN 16 - SDR 11			dimensions PN 25 - SDR 7,4			poids	
	f	L	Z	f	L	Z	PN 16 - SDR 11	PN 25 - SDR 7,4
20				30	33	100		60
25				27	33	104		75
32				31	38	98		100
40				29	44	114		155
50				32	49	127		250
63				49	55	136		360
75	41	61	162	41	60	164	430	550
90	42	66	174	52	65	164	680	850
110	49	70	189	61	70	187	1075	1400
125	42	76	194	42	76	198	1440	1800
140	51	82	214	51	81	207	1900	2400
160	48	86	220	45	86	211	2535	3300
180	50	100	249				3635	●
200								●

● en demande

ABSOLUMENT obligatoire le raclage du tube

Soudabilité garantie sur tubes en PE80 et PE100

réduction électrosoudable

cod. 21.51 PE 100

diam. d_n	SOUDABILITÉ sur tube/raccord SDR 17 PE 80	SDR 17 PE 100	SDR 11 PE 80	SDR 11 PE 100	SDR 9 PE 80
32x 20			● ▲	● ▲	● ▲
32x 25			● ▲	● ▲	●
40x 20			● ▲	● ▲	● ▲
40x 25			● ▲	● ▲	●
40x 32	● ▲	● ▲	●	●	●
50x 25	● ▲	● ▲	● ▲	● ▲	●
50x 32	● ▲	● ▲	●	●	●
50x 40	● ▲	● ▲	●	●	●
63x 32	● ▲	● ▲	●	●	●
63x 40	● ▲	● ▲	●	●	●
63x 50	●	●	●	●	●
75x 63			●	●	●
90x 50	●	●	●	●	●
90x 63	●	●	●	●	●
90x 75	●	●	●	●	●
110x 63			●	●	●
110x 90	●	●	●	●	●
125x 90	●	●	●	●	●
125x 110	●	●	●	●	●
160x 90	●	●	●	●	●
160x 110	●	●	●	●	●
160x 125	●	●	●	●	●

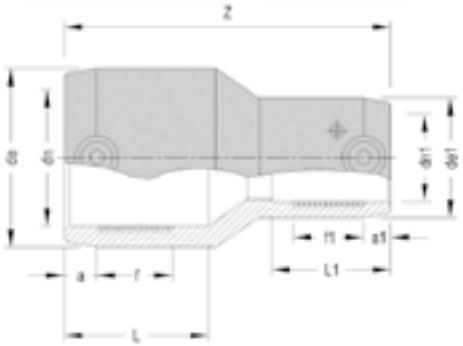

● soudable seulement avec soudeuses monovalentes Serie Euro

▲ épaisseur minimal soudable 3 mm

d_n d_{n1}	dimensions d_e	d_{e1}	L	L_1	f	f_1	a	a_1	Z	poids PN 16 - SDR 11
32x 20	44	32	46	38	34	22	10	10	105	75
32x 25	45	36	44	45	31	21	10	10	103	75
40x 20	55	33	49	39	27	22	11	10	120	105
40x 25	55	36	48	40	27	21	11	10	114	100
40x 32	55	44	54	50	30	29	11	10	109	100
50x 25	67	37	49	40	27	21	12	10	126	140
50x 32	66	44	53	49	30	29	12	10	121	170
50x 40	66	54	55	54	33	33	12	11	119	200
63x 32	81	46	62	44	31	24	15	12	156	245
63x 40	81	54	63	54	29	20	15	13	137	250
63x 50	81	66	62	54	26	23	16	16	131	250
75x 63	97	81	75	62	34	33	13	13	160	395
90x 50	117	66	79	55	45	25	18	16	185	555
90x 63	115	81	77	62	45	33	15	13	160	515
90x 75	115	97	81	60	39	30	18	18	159	550
110x 63	144	83	79	63	40	33	20	15	201	905
110x 90	141	115	87	77	41	39	19	18	181	860
125x 90	162	118	78	68	42	34	22	17	177	1100
125x110	162	144	79	73	33	36	22	20	164	1225
160x 90	209	119	90	79	50	50	23	17	233	2130
160x110	208	144	95	82	48	37	25	20	218	2400
160x125	208	162	98	87	47	30	26	21	208	2505

- **ABSOLUMENT obligatoire l'emploi de positionneur pour tous les diamètres**
- **ABSOLUMENT obligatoire le raclage des tubes**
- **Soudabilité garantie sur tubes en PE80 et PE100**